ՀՀ Գեղարքունիքի մարզի «Լճափի մանկապարտեզ» ՀՈԱԿ-ի շենքի
հիմնանորոգման աշխատանքային նախագիծ

Գավառ 2023

Գծագրերի անվանացանկ

- Գծագրերի անվանացանկ - 01
- Գեոդեզիական հանույթ - 02
- Չափագրություն - առաջին հարկ - 03
- Չափագրություն - երկրորդ հարկ - 04
- Չափագրություն - ճակատ Ա-Է, ճակատ Է-Ա - 05
- Չափագրություն - ճակատ 1-6, ճակատ 6-1 - 06
- Քանդման աշխատանքներ - դռների և պատուհանների ապամոնտաժում, առաջին հարկ - 07
- Քանդման աշխատանքներ - դռների և պատուհանների ապամոնտաժում, երկրորդ հարկ - 08
- Քանդման աշխատանքներ - դռների և պատուհանների ապամոնտաժում, մասնագրեր - 09
- Քանդման աշխատանքներ - պատեր, առաջին հարկ - 10
- Քանդման աշխատանքներ - պատեր, երկրորդ հարկ - 11
- Գլխավոր հատակագիծ - 12
- Գլխավոր հատակագիծ, սալվածք, պարիսպ - 13
- Ճակատ Ա-Է, Ճակատ Է-Ա - 14
- Ճակատ 1-8, Ճակատ 8-1 - 15
- Ճակատ Է-Ա, Կտրվածք 1-1 - 16
- Հատակագծային փոփոխություններ - սենյակների անվանացանկ, առաջին հարկ - 17
- Հատակագծային փոփոխություններ - սենյակների անվանացանկ, երկրորդ հարկ - 18
- Նոր կառուցվող պատեր և միջնորմներ - առաջին հարկ - 19
- Նոր կառուցվող պատեր և միջնորմներ - երկրորդ հարկ - 20
- Հատակների ծածկույթ - առաջին հարկ - 21
- Հատակների ծածկույթ - երկրորդ հարկ - 22
- Պատերի նեքին հարդարում - առաջին հարկ - 23
- Պատերի նեքին հարդարում - երկրորդ հարկ - 24
- Առաստաղներ - առաջին հարկ - 25
- Առաստաղներ - երկրորդ հարկ - 26
- Դռների և պատուհանների մակնիշավորում - առաջին հարկ - 27
- Դռների և պատուհանների մակնիշավորում - երկրորդ հարկ - 28
- Դռների մասնագիր - 29
- Պատուհանների մասնագիր - 30
- Տանիքի հատակագիծ - կանգնակներ և հենագերաններ - 31
- Տանիքի հատակագիծ - ծպեղների հատակագիծ - 32
- Տանիքի հատակագիծ - կավարամածի հատակագիծ - 33
- Տանիքի հատակագիծ - տանիքի ջրահեռացման հատակագիծ - 34
- Տանիքի հատակագիծ - տանիքի կտրվածք և հանգույցներ - 35
- Տանիքի հատակագիծ - տանիքի կտրվածքներ - 36
- Տանիքի հատակագիծ - տանիքի հանգույցներ - 37

Տնօրեն	Հ. Գասպարյան		ՀՀ Գեղարքունիքի մարզի «Լճափի մանկապարտեզ» ՀՈԱԿ-ի շենքի հիմնանորոգման աշխատանքային նախագիծ			
Ճարտարապետ	Վ. Հովակիմյան		Գծագրերի անվանացանկ	ՓՈՒԼ	ԹԵՐԹ	ԹԵՐԹԵՐ
				ԱՆ	01	37
«ՌԵԳՈՒԼ» ՍՊԸ ԼԻՑԵՆԶԻԱ ՔՊԼ17082			ԱՇԽԱՏԱՆՔԱՅԻՆ ԳԾԱԳՐԵՐ			

Գեոդեզիական հանույթ

Ս 1:300

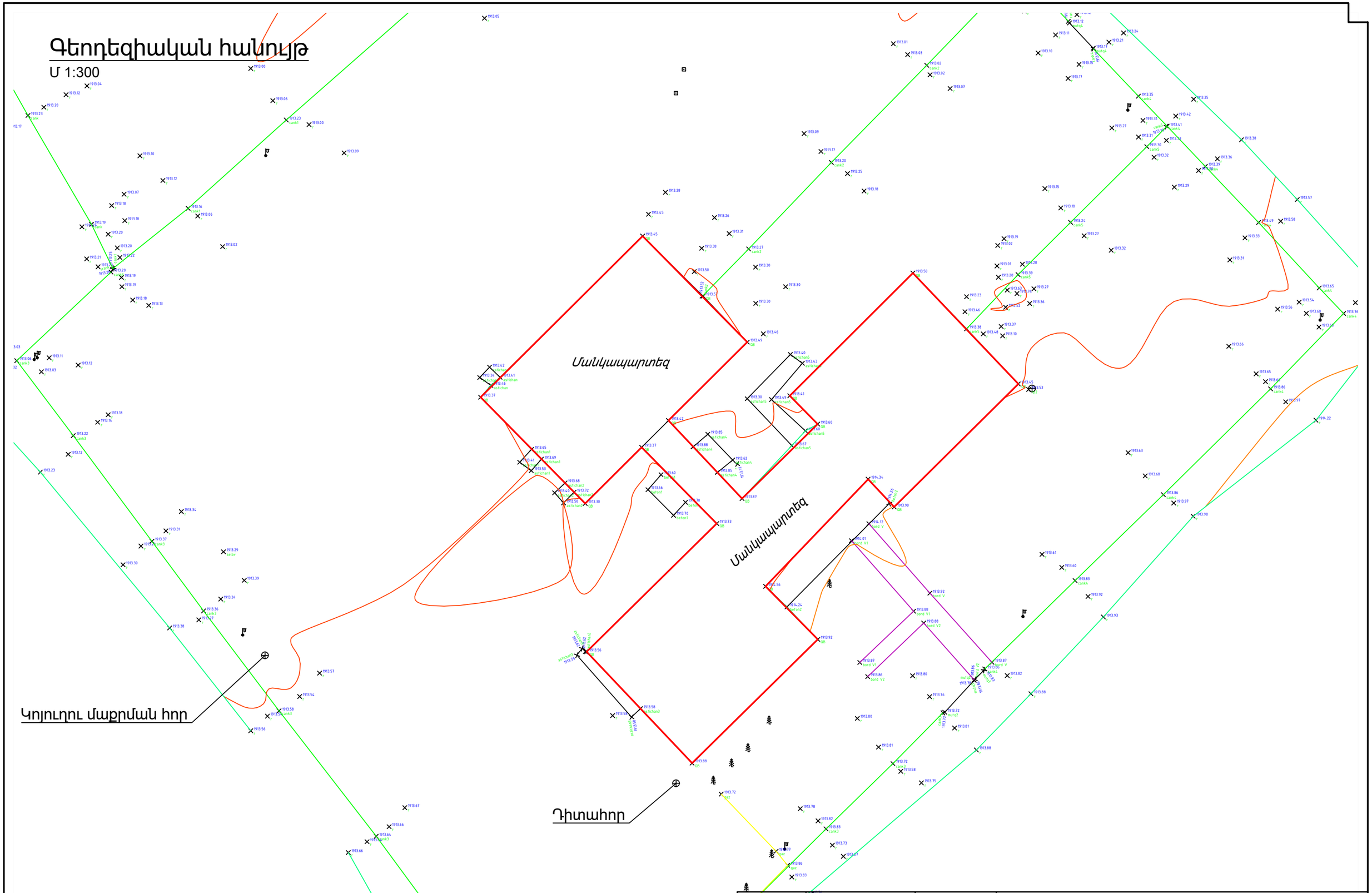

Տնօրեն	Հ. Գասպարյան		ՀՀ Գեղարքունիքի մարզի «Լճափի մանկապարտեզ» ՀՈԱԿ-ի շենքի հիմանորոգման աշխատանքային նախագիծ			
Ճարտարապետ	Վ. Հովակիմյան		Գեոդեզիական հանույթ	ՓՈՒԼ	ԹԵՐԹ	ԹԵՐԹԵՐ
				ԱՆ	02	37
«ՌԵԳՈՒԼ» ՍՊԸ ԼԻՑԵՆԶԻԱ ՔՊԼ17082			ԱՇԽԱՏԱՆՔԱՅԻՆ ԳԾԱԳՐԵՐ			

Չափագրություն - առաջին հարկ

Մ 1:150

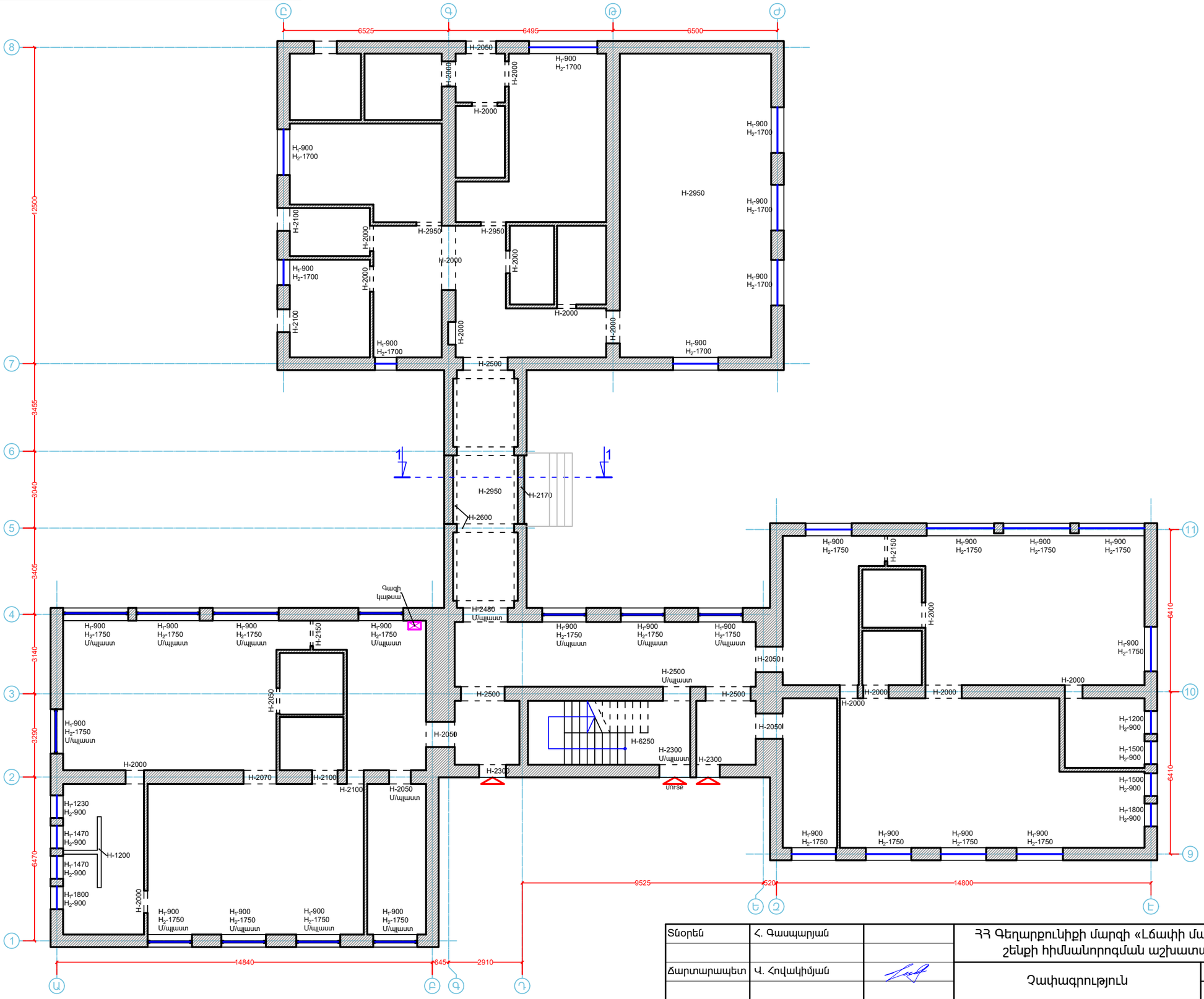

Տնօրեն	Հ. Գասպարյան		ՀՀ Գեղարքունիքի մարզի «Լճափի մանկապարտեզ» ՀՈԱԿ-ի շենքի հիմնանորոգման աշխատանքային նախագիծ		
Ճարտարապետ	Վ. Հովակիմյան		Չափագրություն	ՓՈՒԼ	ԹԵՐԹ	ԹԵՐԹԵՐ
				ԱՆ	03	37
«ՈԵԳՈՒԼ» ՍՊԸ ԼԻՑԵՆԶԻԱ ՔՊԼ17082			ԱՇԽԱՏԱՆՔԱՅԻՆ ԳԾԱԳՐԵՐ		

Չափագրություն - երկրորդ հարկ

Մ 1:150

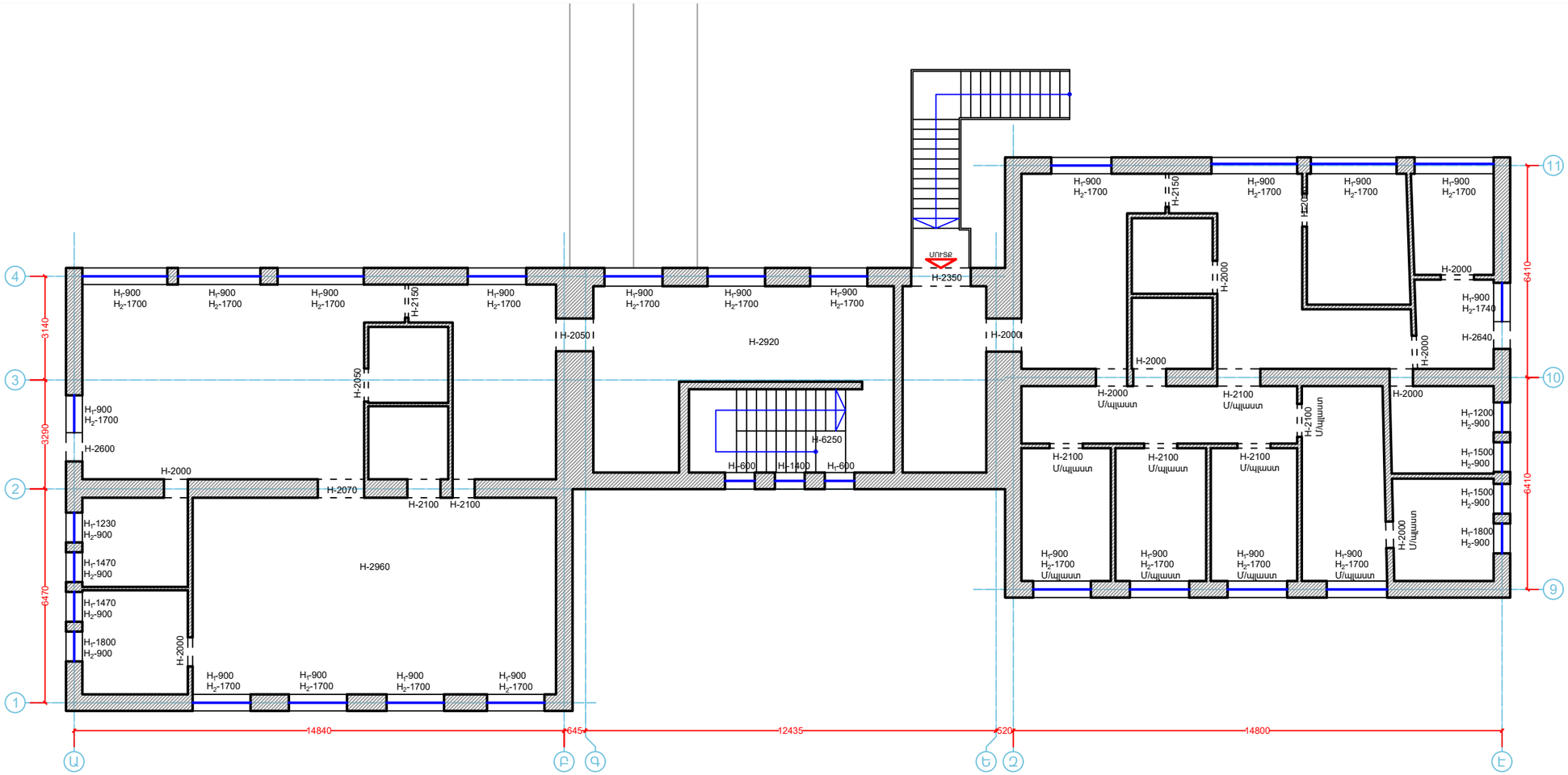

Տնօրեն	Հ. Գասպարյան		ՀՀ Գեղարքունիքի մարզի «Լճափի մանկապարտեզ» ՀՈԱԿ-ի շենքի հիմնանորոգման աշխատանքային նախագիծ			
Ճարտարապետ	Վ. Հովակիմյան		Չափագրություն	ՓՈՒԼ	ԹԵՐԹ	ԹԵՐԹԵՐ
				ԱՆ	04	37
«ՈԵԳՈՒԼ» ՍՊԸ ԼԻՑԵՆԶԻԱ ՔՊԼ17082			ԱՇԽԱՏԱՆՔԱՅԻՆ ԳԾԱԳՐԵՐ			

Չափագրություն - Ճակատ Ա-Է

Մ 1:150

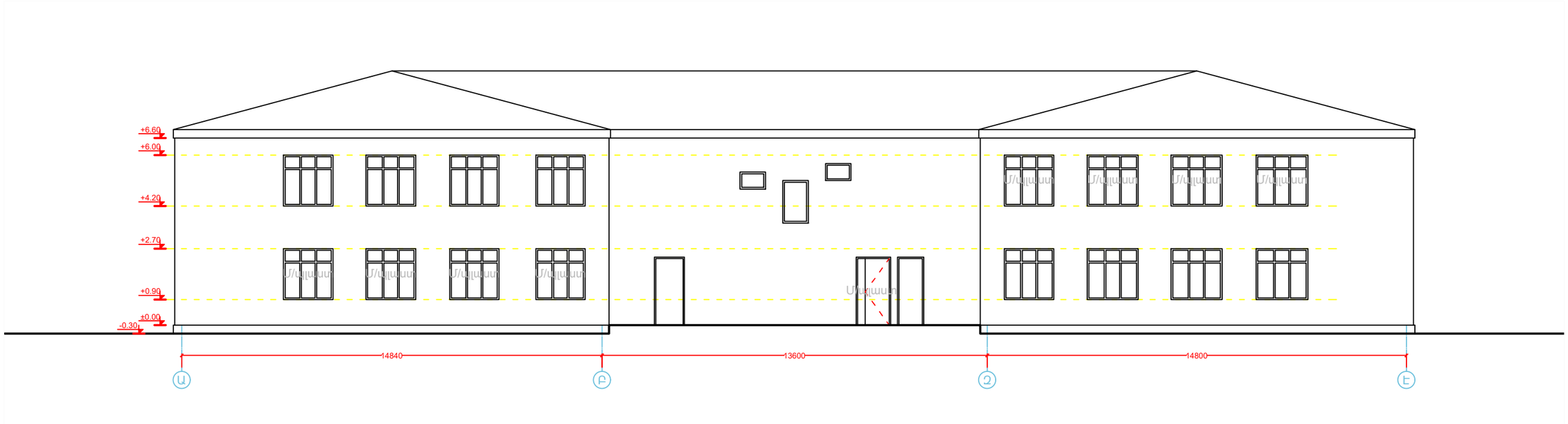

Չափագրություն - Ճակատ Է-Ա

Մ 1:150

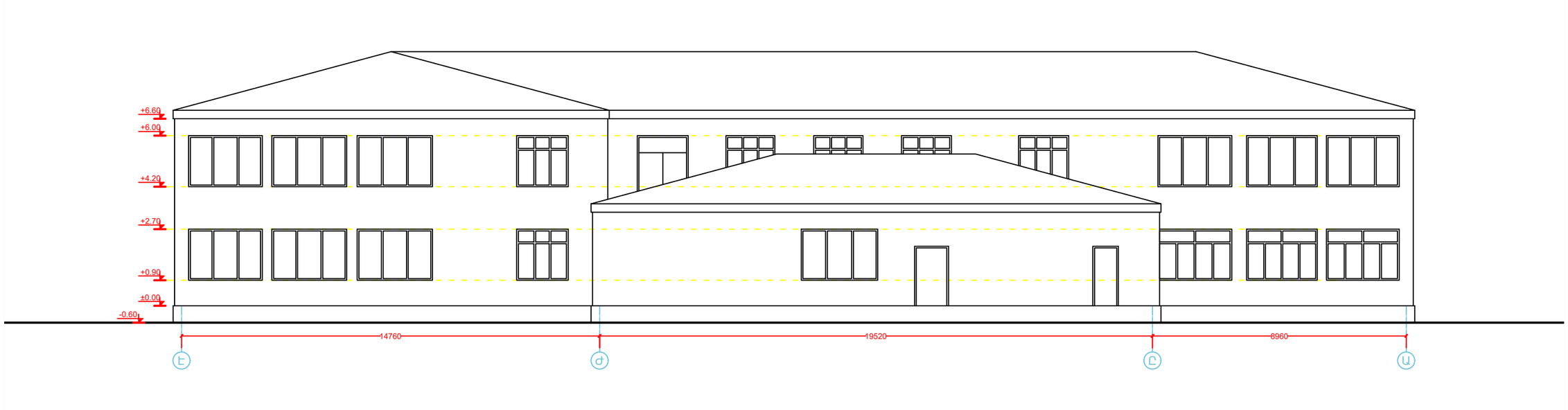

Տնօրեն	Հ. Գասպարյան		ՀՀ Գեղարքունիքի մարզի «Լճափի մանկապարտեզ» ՀՈԱԿ-ի շենքի հիմնանորոգման աշխատանքային նախագիծ		
Ճարտարապետ	Վ. Հովակիմյան		Չափագրություն	ՓՈՒԼ	ԹԵՐԹ	ԹԵՐԹԵՐ
				ԱՆ	05	37
«ՌԵԳՈՒԼ» ՍՊԸ ԼԻՑԵՆԶԻԱ ՔՊԼ17082			ԱՇԽԱՏԱՆՔԱՅԻՆ ԳԾԱԳՐԵՐ		

Չափագրություն - Ճակատ 1-6

Մ 1:150

Չափագրություն - Ճակատ 6-1

Մ 1:150

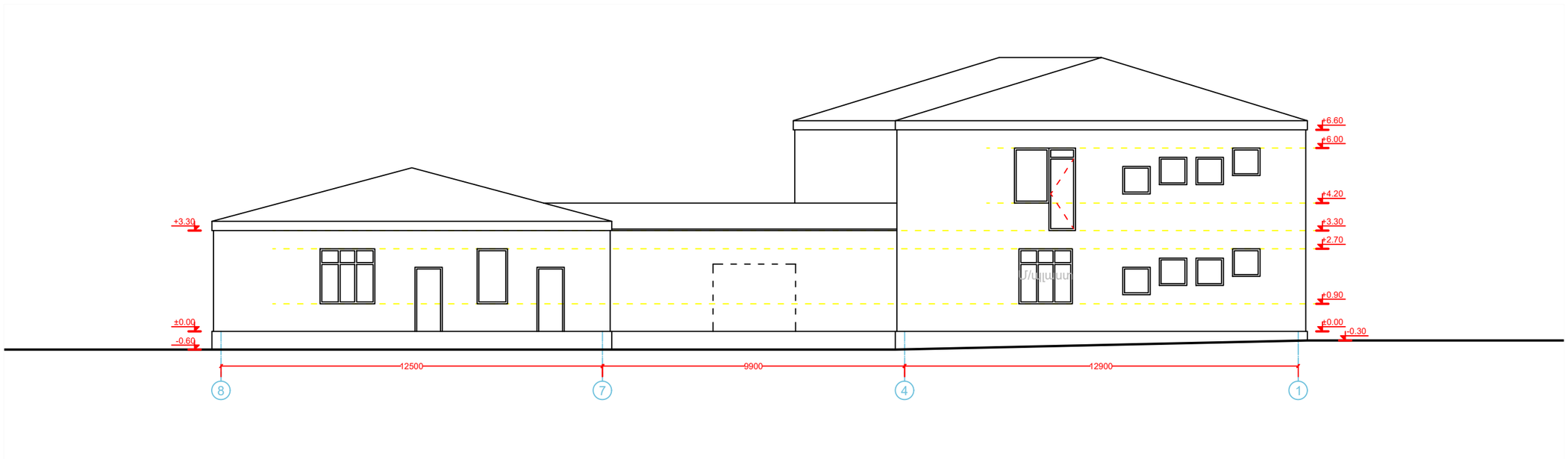

Տնօրեն	Հ. Գասպարյան		ՀՀ Գեղարքունիքի մարզի «Լճափի մանկապարտեզ» ՀՈԱԿ-ի շենքի հիմնանորոգման աշխատանքային նախագիծ		
Ճարտարապետ	Վ. Հովակիմյան		Չափագրություն	ՓՈՒԼ	ԹԵՐԹ	ԹԵՐԹԵՐ
				ԱՆ	06	37
«ՈԵԳՈՒԼ» ՍՊԸ ԼԻՑԵՆԶԻԱ ՔՊԼ17082			ԱՇԽԱՏԱՆՔԱՅԻՆ ԳԾԱԳՐԵՐ		

Առաջին հարկ - Դռների և պատուհանների ապամոնտաժում

Մ 1:150

ԱՌԱՋԻՆ ՀԱՐԿ Շին. 787.9մ² / Օգտ. 621.1մ²		
№	ԱՆՎԱՆՈՒՄ	ՄԱԿԵՐԵՍ
1-1	Սենյակ	16.2մ²
1-2	Սենյակ	37.9մ²
1-3	Սենյակ	5.9մ²
1-4	Սենյակ	20.0մ²
1-5	Սենյակ	6.1մ²
1-6	Սենյակ	5.3մ²
1-7	Սենյակ	51.4մ²
1-8	Սենյակ	19.0մ²
1-9	Սենյակ	50.8մ²
1-10	Սենյակ	13.8մ²
1-11	Սենյակ	18.9մ²
1-12	Սենյակ	5.4մ²
1-13	Սենյակ	5.1մ²
1-14	Սենյակ	52.9մ²
1-15	Սենյակ	12.7մ²
1-16	Սենյակ	61.3մ²
1-17	Սենյակ	8.7մ²
1-18	Սենյակ	21.2մ²
1-19	Սենյակ	18.0մ²
1-20	Սենյակ	5.4մ²
1-21	Սենյակ	6.0մ²
1-22	Սենյակ	71.8մ²
1-23	Սենյակ	29.0մ²
1-24	Սենյակ	9.6մ²
1-25	Սենյակ	8.0մ²
1-26	Սենյակ	7.4մ²
1-27	Սենյակ	21.1մ²
1-28	Սենյակ	6.0մ²
1-29	Սենյակ	14.0մ²
1-30	Սենյակ	12.2մ²
	Ընդհանուր	621.1մ²

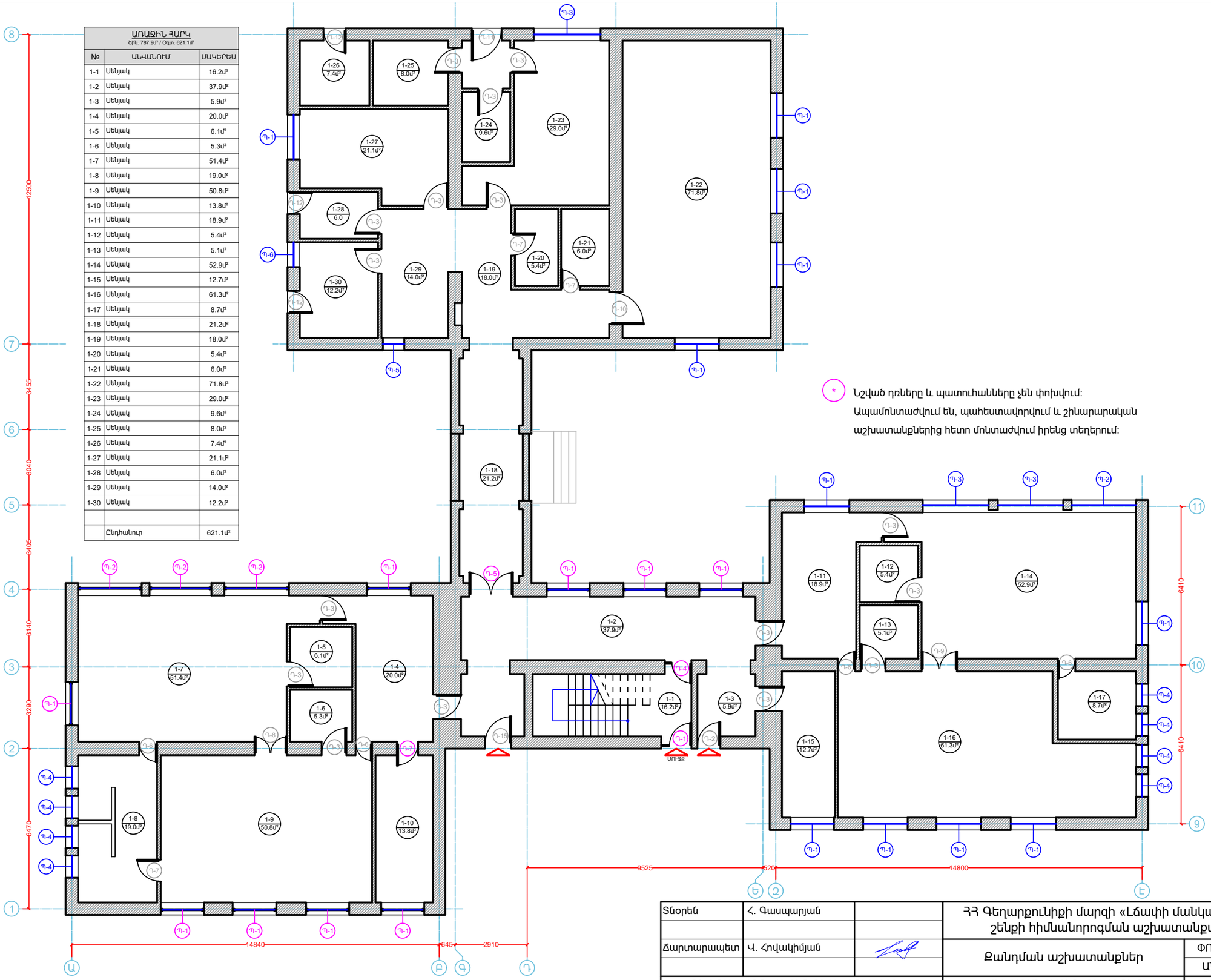

* Նշված դռները և պատուհանները չեն փոխվում: Ապամոնտաժվում են, պահեստավորվում և շինարարական աշխատանքներից հետո մոնտաժվում իրենց տեղերում:

Տնօրեն	Հ. Գասպարյան		ՀՀ Գեղարքունիքի մարզի «Լճափի մանկապարտեզ» ՀՈԱԿ-ի շենքի հիմնանորոգման աշխատանքային նախագիծ		
Ճարտարապետ	Վ. Հովակիմյան		Քանդման աշխատանքներ	ՓՈՒԼ	ԹԵՐԹ	ԹԵՐԹԵՐ
				ԱՆ	07	37
«ՌԵԳՈՒԼ» ՍՊԸ ԼԻՑԵՆԶԻԱ ՔՊԼ17082			ԱՇԽԱՏԱՆՔԱՅԻՆ ԳԾԱԳՐԵՐ		

Երկրորդ հարկ - Դռների և պատուհանների ապամոնտաժում

Մ 1:150

ԵՐԿՐՈՐԴ ՀԱՐԿ Շինն. 497.0մ² / Օգտ. 389.7մ²		
№	ԱՆՎԱՆՈՒՄ	ՄԱԿԵՐԵՍ
2-1	Սենյակ	15.6մ²
2-2	Սենյակ	33.4մ²
2-3	Սենյակ	14.3մ²
2-4	Սենյակ	20.3մ²
2-5	Սենյակ	5.6մ²
2-6	Սենյակ	5.3մ²
2-7	Սենյակ	22.9մ²
2-8	Սենյակ	12.2մ²
2-9	Սենյակ	7.5մ²
2-10	Սենյակ	6.4մ²
2-11	Սենյակ	14.5մ²
2-12	Սենյակ	10.9մ²
2-13	Սենյակ	11.1մ²
2-14	Սենյակ	10.5մ²
2-15	Սենյակ	14.8մ²
2-16	Սենյակ	8.3մ²
2-17	Սենյակ	9.4մ²
2-18	Սենյակ	20.0մ²
2-19	Սենյակ	5.6մ²
2-20	Սենյակ	5.3մ²
2-21	Սենյակ	51.7մ²
2-22	Ս/Հ	65.5մ²
2-23	Սենյակ	8.6մ²
2-24	Սենյակ	10.0մ²
	Ընդհանուր	389.6մ²

* Նշված դռները և պատուհանները չեն փոխվում: Ապամոնտաժվում են, պահեստավորվում և շինարարական աշխատանքներից հետո մոնտաժվում իրենց տեղերում:

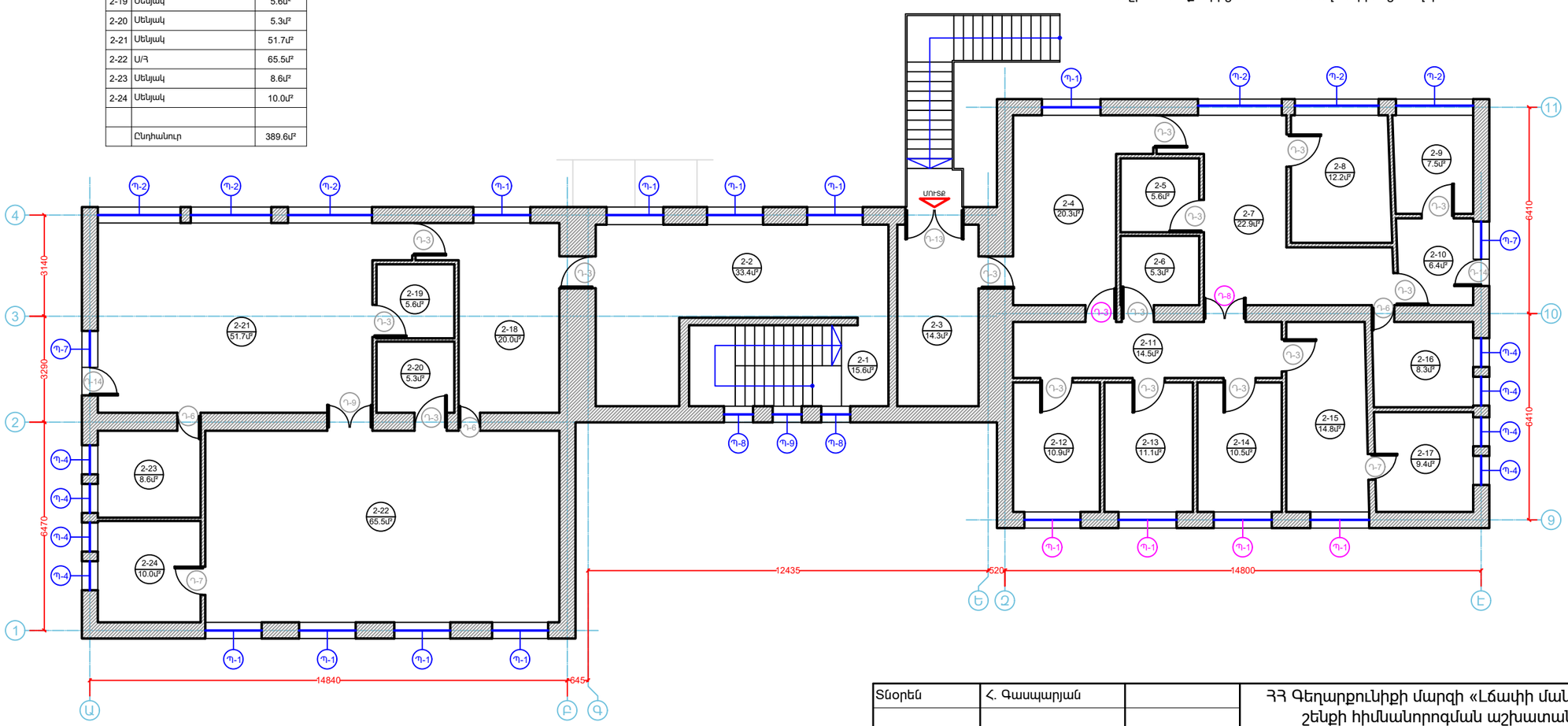

Տնօրեն	Հ. Գասպարյան		ՀՀ Գեղարքունիքի մարզի «Լճափի մանկապարտեզ» ՀՈԱԿ-ի շենքի հիմնանորոգման աշխատանքային նախագիծ			
Ճարտարապետ	Կ. Հովակիմյան		Քանդման աշխատանքներ	ՓՈՒԼ	ԹԵՐԹ	ԹԵՐԹԵՐ
				ԱՆ	08	37
«ՈԵԳՈՒԼ» ՍՊԸ ԼԻՑԵՆԶԻԱ ՔՊԼ17082			ԱՇԽԱՏԱՆՔԱՅԻՆ ԳԾԱԳՐԵՐ			

Ապամոնտաժվող դռների և պատուհանների մասնագիր

	ԱՊԱՄՈՆՏԱԺՎՈՂ ԴՌՆԵՐԻ ԾԱՎԱԼԱԹԵՐԹ					
№	ՍԵՆՅԱԿ	ԱՆՎԱՆՈՒՄ	ԼԱՅՆՔ / մմ	ԲԱՐՁՐ. / մմ	ՔԱՆԱԿ / հատ	ՄԱԿԵՐԵՍ / մ²
Դ-1	1-1	Ալյումինե արտաքին դուռ (երկփեղկ)	1250	2300	0	0.0
Դ-2	1-3	Փայտե կարկասով արտաքին դուռ	950	2300	1	2.2
Դ-3	1-2 1-3 / 1-15 1-2 / 1-4 1-4 / 1-7 1-7 / 1-5 1-2 / 1-11 1-11 / 1-14 1-12 / 1-14 1-13 / 1-16 1-19 / 1-23 1-23 / 1-24 1-24 / 1-25 1-29 / 1-27 1-29 / 1-28 1-29 / 1-30 2-3 / 2-4 2-4 / 2-7 2-7 / 2-5 2-7 / 2-8 2-7 / 2-10 2-10 / 2-9 2-11 / 2-6 2-11 / 2-12 2-11 / 2-13 2-11 / 2-14 2-11 / 2-15 2-2 / 2-18 2-18 / 2-21 2-21 / 2-19 2-20 / 2-22	Փայտե կարկասով միջսենյակային դուռ	1000	2100	22	46.2
Դ-4	1-1 / 1-2	Մ/պլաստե արտաքին դուռ (երկփեղկ)	1100	2500	0	0.0
Դ-5	1-2 / 1-18	Մ/պլաստե արտաքին դուռ (երկփեղկ)	1760	2500	0	0.0
Դ-6	1-4 / 1-9 1-7 / 1-8 1-11 / 1-16 1-14 / 1-17 2-7 / 2-16 2-18 / 2-22 2-21 / 2-23	Փայտե կարկասով միջսենյակային դուռ	700	2100	7	10.3
Դ-7	1-8 / 1-9 1-19 / 1-20 1-19 / 1-21 2-15 / 2-17 2-22 / 2-24	Փայտե կարկասով միջսենյակային դուռ	900	2100	5	9.5
Դ-8	1-7 / 1-9	Փայտե կարկասով միջսենյակային դուռ (երկփեղկ)	1300	2100	1	2.7
Դ-9	1-14 / 1-16 2-21 / 2-22	Փայտե կարկասով միջսենյակային դուռ (երկփեղկ)	1400	2100	2	5.9
Դ-10	1-19 / 1-22	Փայտե կարկասով միջսենյակային դուռ	1300	2100	1	2.7
Դ-11	1-24	Փայտե կարկասով արտաքին դուռ	1200	2100	1	2.5
Դ-12	1-26 1-28 1-30	Փայտե կարկասով արտաքին դուռ	900	2100	3	5.7
Դ-13	2-3	Մետաղական արտաքին դուռ (երկփեղկ)	1800	2700	1	4.9
Դ-14	2-10 2-21	Փայտե կարկասով արտաքին դուռ	900	2700	2	4.9
Դ-15	1-2	Փայտե կարկասով արտաքին դուռ	1100	2300	1	2.5
		Ընդհանուր			47	

	ԱՊԱՄՈՆՏԱԺՎՈՂ ՊԱՏՈՒՀԱՆՆԵՐԻ ԾԱՎԱԼԱԹԵՐԹ							
№	ՍԵՆՅԱԿ	ԱՆՎԱՆՈՒՄ	ԼԱՅՆ. / մմ	ԲԱՐՁՐ. / մմ	ՔԱՆԱԿ / հատ	ՄԱԿԵՐԵՍ / մ²	ԲԱՑՎՈՂ ՄԱՍ / մ²	ԽՈՒԼ ՄԱՍ / մ²
Պ-1	1-2, 1-11, 1-12, 1-15, 1-16, 1-22, 1-27, 2-2, 2-4, 2-18, 2-22	Փայտե կարկասով պատուհան, բացվող	1800	1800	20	64.80		
Պ-2	1-7, 1-14, 2-7, 2-8, 2-9, 2-21	Փայտե կարկասով պատուհան, բացվող	2600	1800	6	28.08		
Պ-3	1-14, 1-23	Փայտե կարկասով պատուհան, բացվող	2700	1800	3	14.58		
Պ-4	1-8, 1-16, 1-17, 2-16, 2-17, 2-23, 2-24	Փայտե կարկասով պատուհան, բացվող	900	900	16	12.96		
Պ-5	1-29	Փայտե կարկասով պատուհան, բացվող	900	1800	1	1.62		
Պ-6	1-30	Փայտե կարկասով պատուհան, բացվող	1000	1800	1	1.80		
Պ-7	2-10, 2-21	Փայտե կարկասով պատուհան, բացվող	1180	1800	2	4.25		
Պ-8	2-1	Փայտե կարկասով պատուհան, խուլ	900	600	2	1.08		
Պ-9	2-1	Փայտե կարկասով պատուհան, խուլ	900	1500	1	1.35		
		Ընդհանուր			52	130.52		

Տնօրեն	Հ. Գասպարյան		ՀՀ Գեղարքունիքի մարզի «Լճափի մանկապարտեզ» ՀՈԱԿ-ի շենքի հիմնանորոգման աշխատանքային նախագիծ		
Ճարտարապետ	Վ. Հովակիմյան		Քանդման աշխատանքներ	ՓՈՒԼ	ԹԵՐԹ	ԹԵՐԹԵՐ
				ԱՆ	09	37
«ՌԵԳՈՒԼ» ՍՊԸ ԼԻՑԵՆԶԻԱ ՔՊԼ17082			ԱՇԽԱՏԱՆՔԱՅԻՆ ԳԾԱԳՐԵՐ		

Առաջին հարկ - Պատերի և միջնորմների քանդում

Մ 1:150

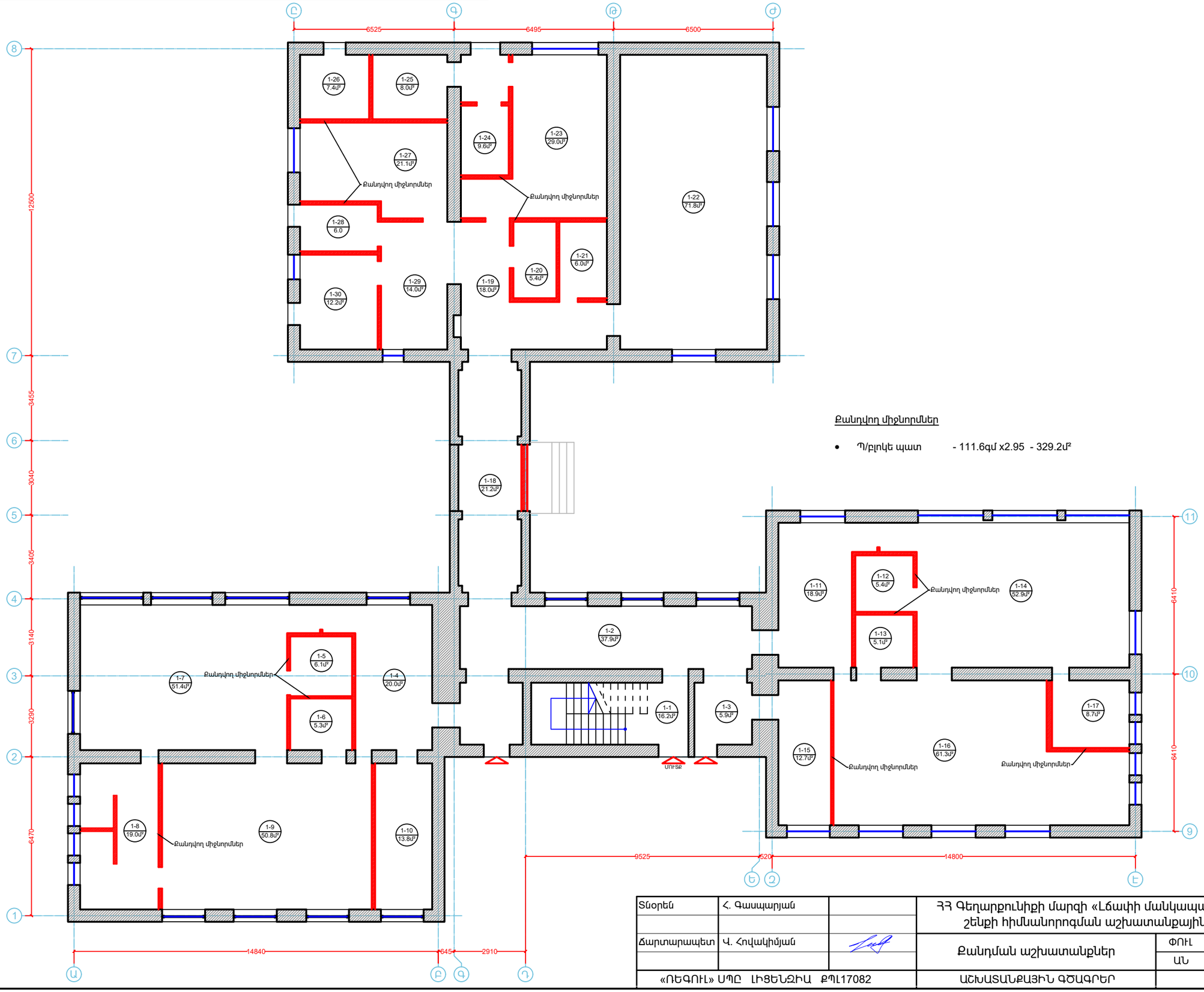

Քանդվող միջնորմներ

- Պ/բլոկե պատ - 111.6գմ x2.95 - 329.2մ²

Տնօրեն	Հ. Գասպարյան		ՀՀ Գեղարքունիքի մարզի «Լճափի մանկապարտեզ» ՀՈԱԿ-ի շենքի հիմնանորոգման աշխատանքային նախագիծ			
Ճարտարապետ	Վ. Հովակիմյան		Քանդման աշխատանքներ	ՓՈՒԼ	ԹԵՐԹ	ԹԵՐԹԵՐ
				ԱՆ	10	37
«ՈԵԳՈՒԼ» ՍՊԸ ԼԻՑԵՆԶԻԱ ՔՊԼ17082			ԱՇԽԱՏԱՆՔԱՅԻՆ ԳԾԱԳՐԵՐ			

Երկրորդ հարկ - Պատերի և միջնորմների քանդում

Մ 1:150

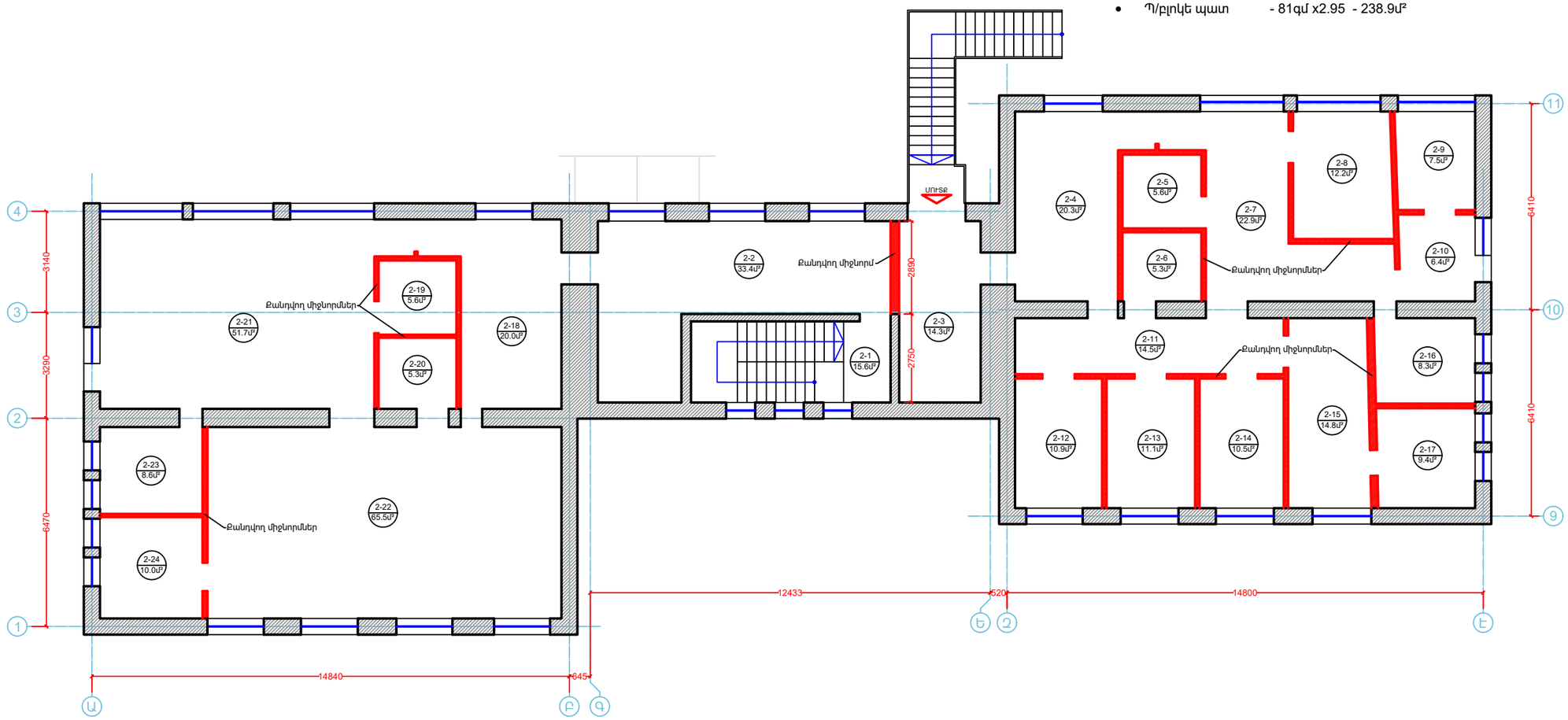

Քանդվող միջնորմներ

- Պ/բլոկե պատ - 81գմ x2.95 - 238.9մ²

Տնօրեն	Հ. Գասպարյան		ՀՀ Գեղարքունիքի մարզի «Լճափի մանկապարտեզ» ՀՈԱԿ-ի շենքի հիմնանորոգման աշխատանքային նախագիծ			
Ճարտարապետ	Վ. Հովակիմյան		Քանդման աշխատանքներ	ՓՈՒԼ	ԹԵՐԹ	ԹԵՐԹԵՐ
				ԱՆ	11	37
«ՈԵԳՈՒԼ» ՍՊԸ ԼԻՑԵՆԶԻԱ ՔՊԼ17082			ԱՇԽԱՏԱՆՔԱՅԻՆ ԳԾԱԳՐԵՐ			

Գլխավոր հատակագիծ

Մ 1:150

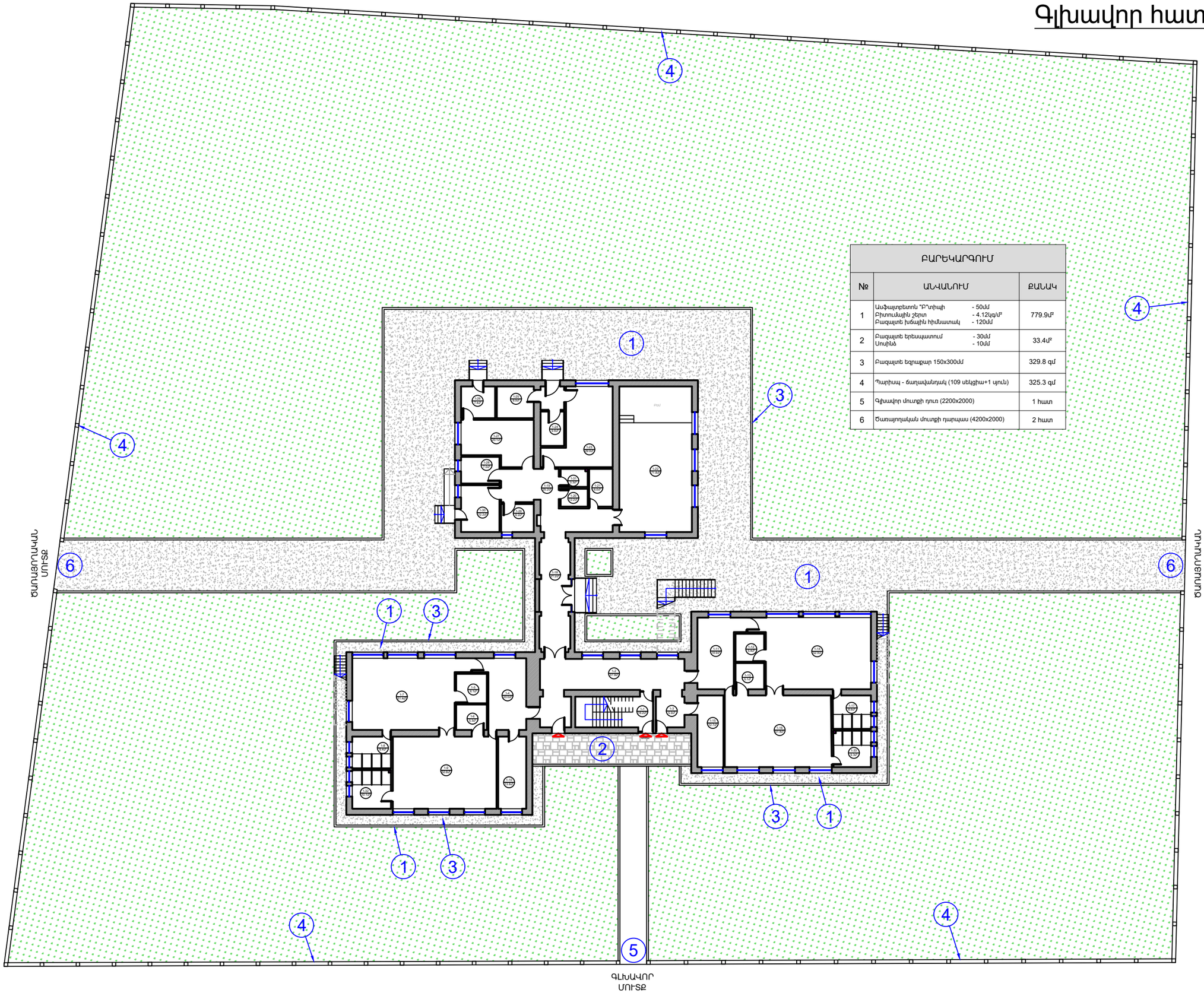

ԲԱՐԵԿԱՐԳՈՒՄ		
№	ԱՆՎԱՆՈՒՄ	ՔԱՆԱԿ
1	Ասֆալտբետոն "Բ"տիպի - 50մմ Բիտումային շերտ - 4.12կգ/մ² Բազալտե խճային հիմնատակ - 120մմ	779.9մ²
2	Բազալտե երեսպատում - 30մմ Սոսինձ - 10մմ	33.4մ²
3	Բազալտե եզրաքար 150x300մմ	329.8 գմ
4	Պարիսպ - ճաղավանդակ (109 սեկցիա+1 սյուն)	325.3 գմ
5	Գլխավոր մուտքի դուռ (2200x2000)	1 հատ
6	Ծառայողական մուտքի դարպաս (4200x2000)	2 հատ

ՀՀ Գեղարքունիքի մարզի «Լճափի մանկապարտեզ» ՀՈՒԱԿ-ի շենքի հիմնանորոգման աշխատանքային նախագիծ

Գլխավոր հատակագիծ

Փոխ.	Թերթ	Թերթերի քանակ	
	12	37	

ԱՇԽԱՏՈՒԹՅԱՆ ԳԾԱԳՐԵՐ

«ՈՒԵԳՈՒԼ» ՍՊԸ ԼԻՑԵՆԶԻԱ ՔՊԼ17082

Տնօրեն

Ճարտարապետ

Հ. Գառնարյան

ստորագրություն

Դ. Հովսեփյան

Տարածքի առկա վիճակ Մ1:250

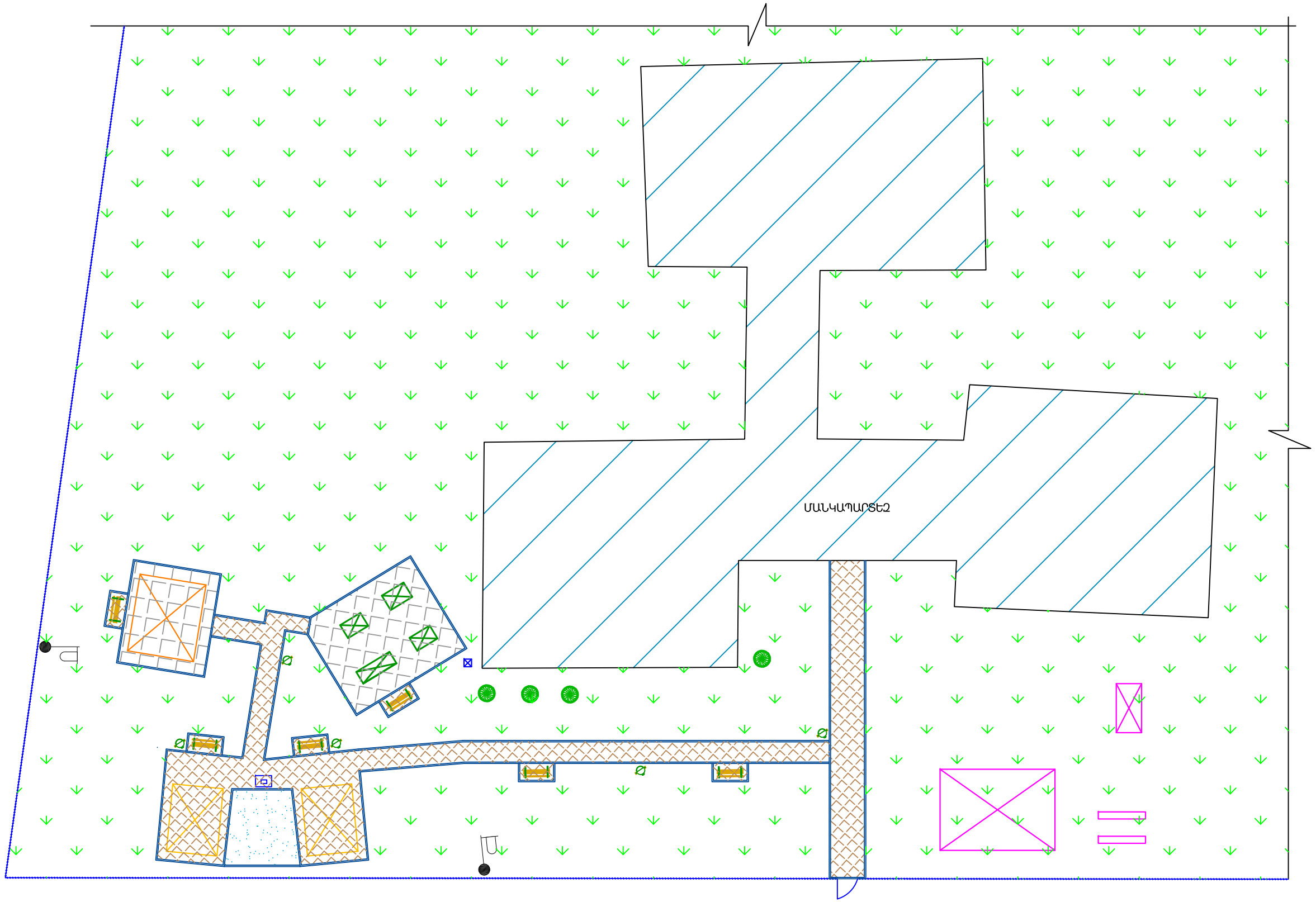

ՊԱՅՄԱՆԱԿԱՆ ՆՇԱՆՆԵՐ:

- Բետոնե ձևավոր սալիկներ - 158 քմ
- Ռետինե հատակ - 78 քմ
- Գլաքար 10սմ հաստ. - 18 քմ
- զրուցատաղավար 3x4մ - 2 հատ
- մանկական խաղ - 1 հատ
- Մարզասարքեր - 4 հատ
- Աղբամանների - 5 հատ
- Նստարանների - 6 հատ
- ցայտաղբյուր - 1 հատ
- Մարզասարքեր - 4 հատ

ՏՆՕՐԵՆ	Հ.ԳԱԱՍՊԱՐՅԱՆ		ՀՀ Գեղարքունիքի մարզի «Լճափի մանկապարտեզ» ՀՈԱԿ-ի շենքի հիմնանորոգման աշխատանքային նախագիծ		
ՆԱԽԱԳԾԵՑ	Մ.ԱՂԴԱՂՅԱՆ		Ճարտարապետաշինարարական մաս	Փուլ	Թերթ	Թերթեր
				ԱՆ	13-1	37
			Տարածքի առկա վիճակ Մ1:250	«ՌԵԳՈՒԼ» ՍՊԸ	

Գլխավոր հատակագիծ, սալվածք, պարիսպ

Մ 1:200

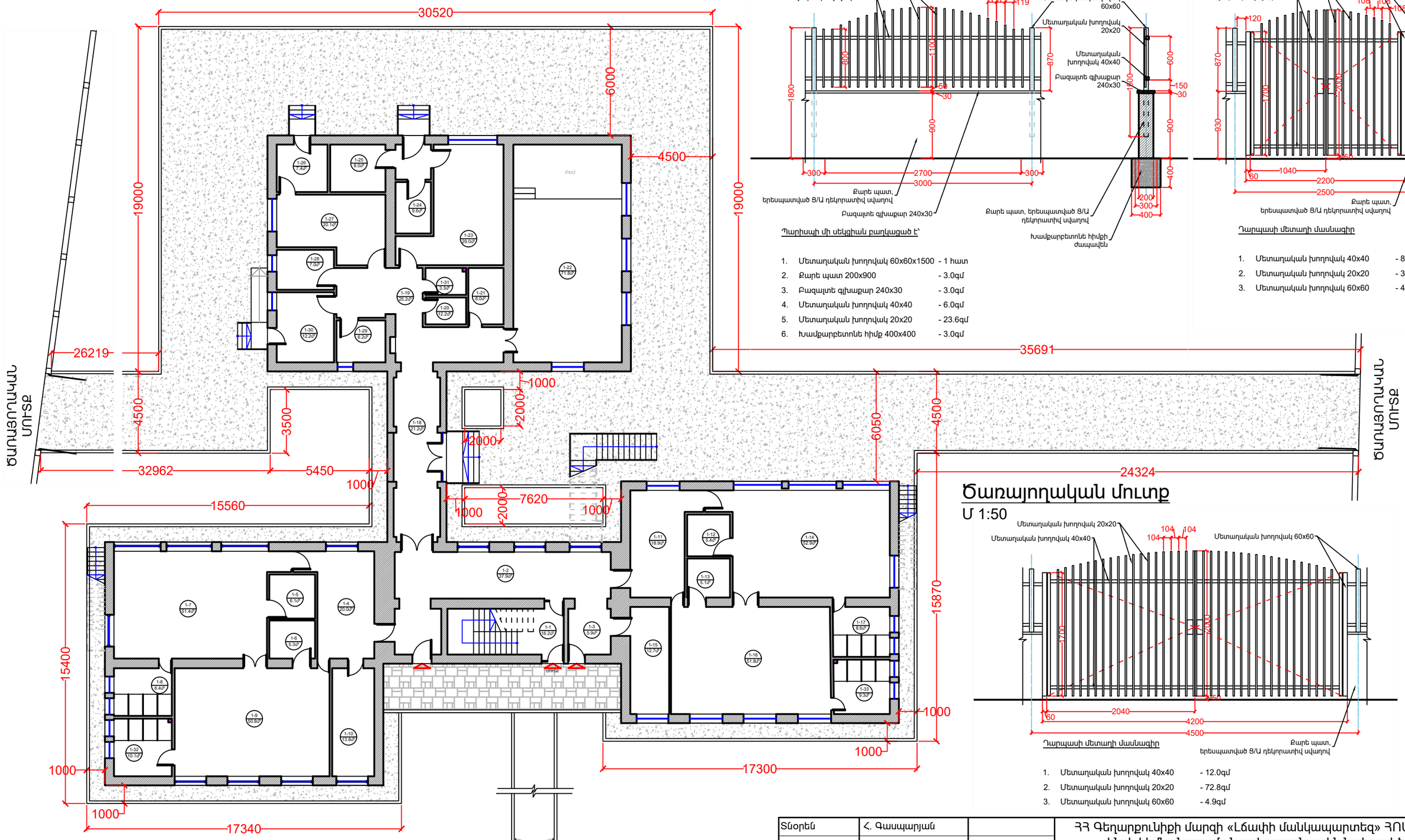

Պարիսպի հատված

Մ 1:50

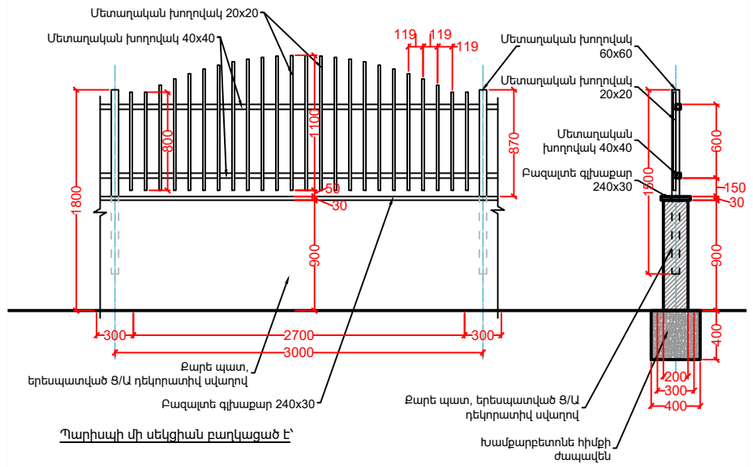

Պարիսպի մի սեկցիան բաղկացած է՝

1. Մետաղական խողովակ 60x60x1500 - 1 հատ
2. Քարե պատ 200x900 - 3.0գմ
3. Բազալտե գլխաքար 240x30 - 3.0գմ
4. Մետաղական խողովակ 40x40 - 6.0գմ
5. Մետաղական խողովակ 20x20 - 23.6գմ
6. Խամքարբետոնե հիմք 400x400 - 3.0գմ

Մուտքի դուռ

Մ 1:50

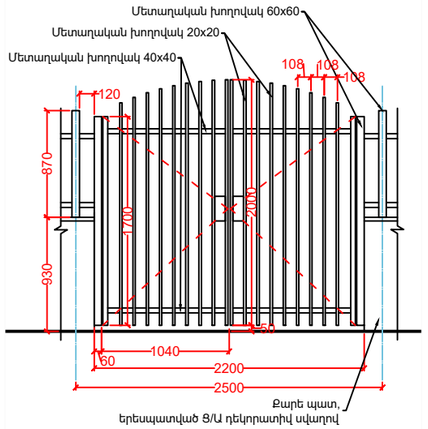

Դարպասի մետաղի մասնագիր

1. Մետաղական խողովակ 40x40 - 8.0գմ
2. Մետաղական խողովակ 20x20 - 34.8գմ
3. Մետաղական խողովակ 60x60 - 4.9գմ

Ծառայողական մուտք

Մ 1:50

Դարպասի մետաղի մասնագիր

1. Մետաղական խողովակ 40x40 - 12.0գմ
2. Մետաղական խողովակ 20x20 - 72.8գմ
3. Մետաղական խողովակ 60x60 - 4.9գմ

Տնօրեն	Հ. Գասպարյան		ՀՀ Գեղարքունիքի մարզի «Լճափի մանկապարտեզ» ՀՈԱԿ-ի շենքի հիմնանորոգման աշխատանքային նախագիծ			
Ճարտարապետ	Կ. Հովակիմյան		Գլխավոր հատակագիծ	ՓՈՒԼ	ԹԵՐԹ	ԹԵՐԹԵՐ
				ԱՆ	13	37
«ՈԵԳՈՒԼ» ՍՊԸ ԼԻՑԵՆԶԻԱ ՔՊԼ17082			ԱՇԽԱՏԱՆՔԱՅԻՆ ԳԾԱԳՐԵՐ			

Ճակատ Ա-Է

Մ 1:120

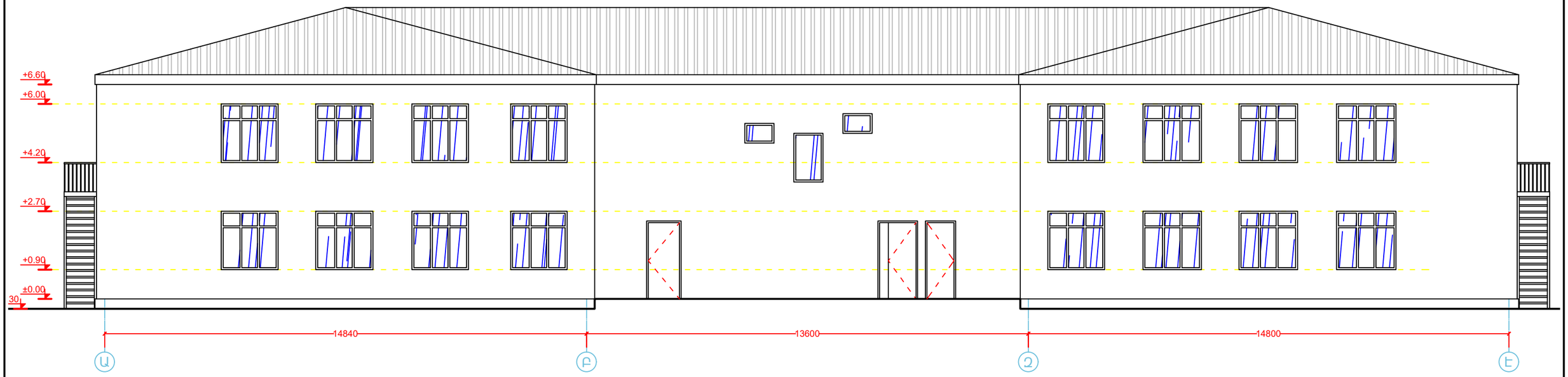

Ճակատ Է-Ա

Մ 1:120

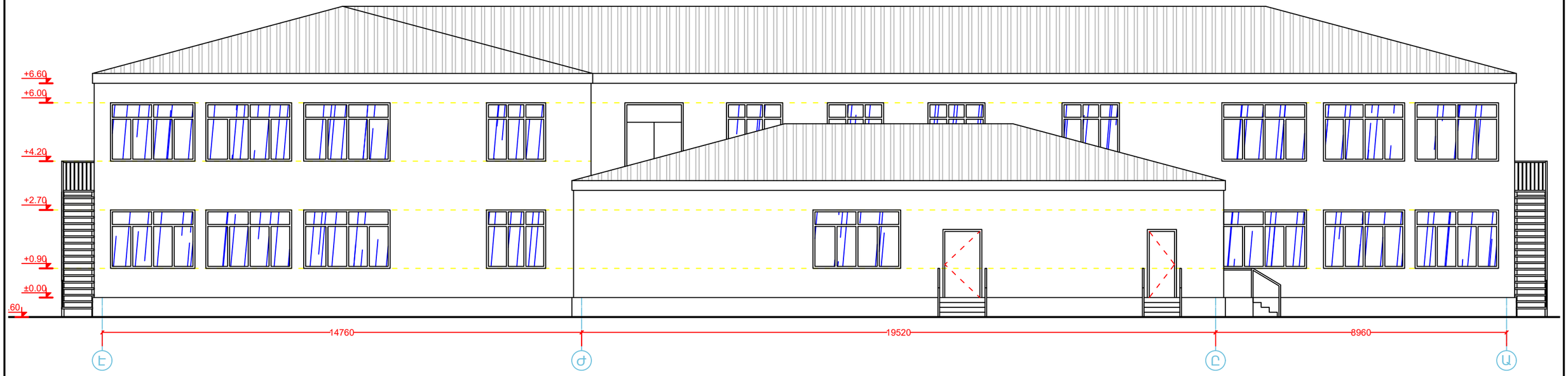

Տնօրեն	Հ. Գասպարյան		ՀՀ Գեղարքունիքի մարզի «Լճափի մանկապարտեզ» ՀՈԱԿ-ի շենքի հիմնանորոգման աշխատանքային նախագիծ		
Ճարտարապետ	Վ. Հովակիմյան		Ճակատներ	ՓՈՒԼ	ԹԵՐԹ	ԹԵՐԹԵՐ
				ԱՆ	14	37
«ՈԵԳՈՒԼ» ՍՊԸ ԼԻՑԵՆԶԻԱ ՔՊԼ17082			ԱՇԽԱՏԱՆՔԱՅԻՆ ԳԾԱԳՐԵՐ		

Ճակատ 8-1

Մ 1:120

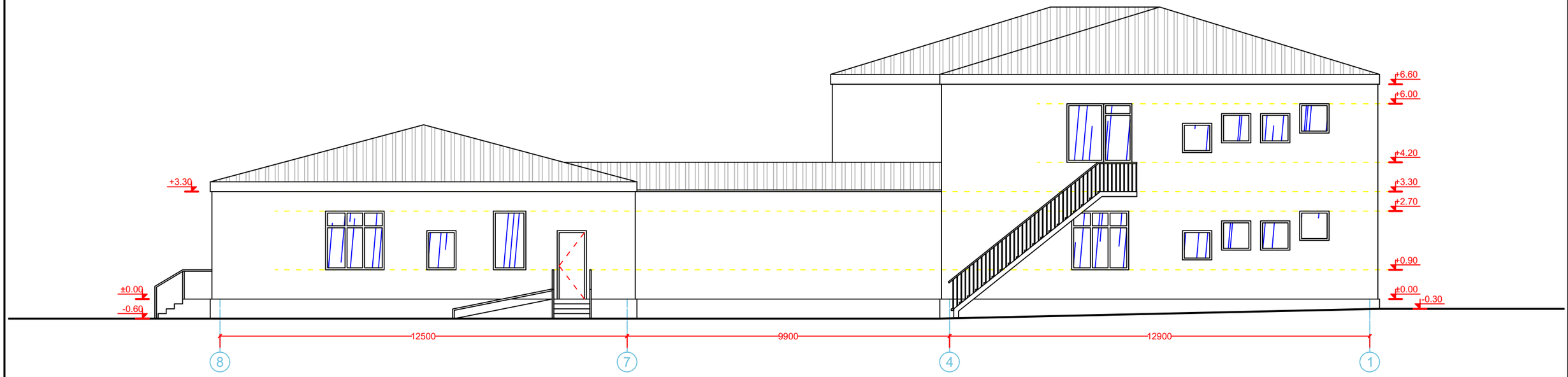

Ճակատ 1-8

Մ 1:120

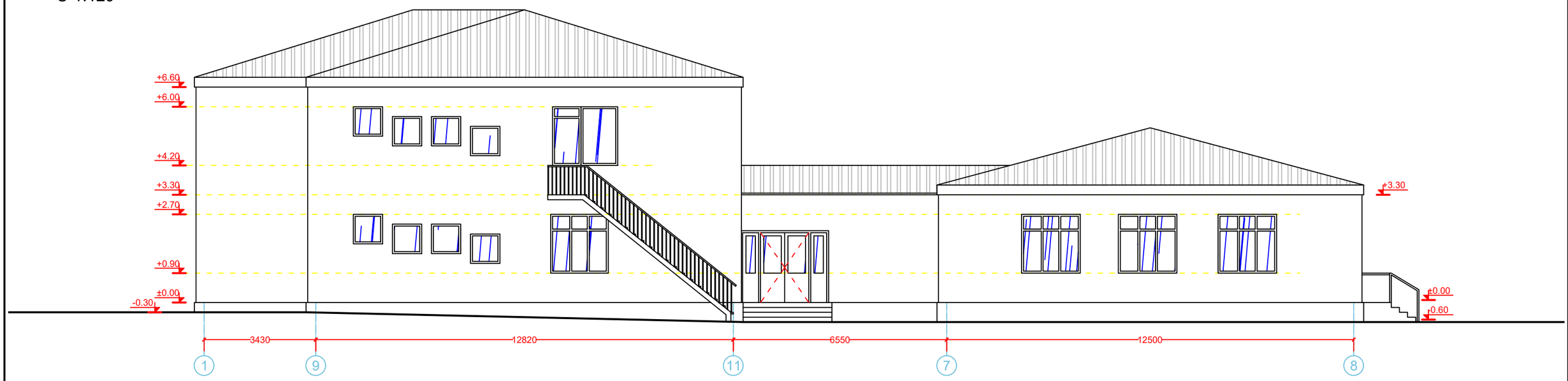

Տնօրեն	Հ. Գասպարյան		ՀՀ Գեղարքունիքի մարզի «Լճափի մանկապարտեզ» ՀՈԱԿ-ի շենքի հիմնանորոգման աշխատանքային նախագիծ		
Ճարտարապետ	Վ. Հովակիմյան		Ճակատներ	ՓՈՒԼ	ԹԵՐԹ	ԹԵՐԹԵՐ
				ԱՆ	15	37
«ՌԵԳՈՒԼ» ՍՊԸ ԼԻՑԵՆԶԻԱ ՔՊԼ17082			ԱՇԽԱՏԱՆՔԱՅԻՆ ԳԾԱԳՐԵՐ		

Ճակատ Է-Ա, Կտրվածք 1-1

Մ 1:120

Տնօրեն	Հ. Գասպարյան		ՀՀ Գեղարքունիքի մարզի «Լճափի մանկապարտեզ» ՀՈԱԿ-ի շենքի հիմնանորոգման աշխատանքային նախագիծ			
Ճարտարապետ	Վ. Հովակիմյան		Ճակատներ, կտրվածք	ՓՈՒԼ	ԹԵՐԹ	ԹԵՐԹԵՐ
				ԱՆ	16	37
«ՌԵԳՈՒԼ» ՍՊԸ ԼԻՑԵՆԶԻԱ ՔՊԼ17082			ԱՇԽԱՏԱՆՔԱՅԻՆ ԳԾԱԳՐԵՐ			

Սենյակների անվանացանկ, կահավորում - առաջին հարկ

Մ 1:150

ԱՌԱՋԻՆ ՀԱՐԿ Շին. 787.9մ² / Օգտ. 621.1մ²		
№	ԱՆՎԱՆՈՒՄ	ՄԱԿԵՐԵՍ
1-1	Նախամուտք - աստիճանավանդակ	16.2մ²
1-2	Միջանցք	37.9մ²
1-3	Նախամուտք	5.9մ²
1-4	Հանդերձարան	20.0մ²
1-5	Պահեստ	6.1մ²
1-6	Պահեստ	5.3մ²
1-7	Դասասենյակ	51.4մ²
1-8	Ս/Հ	8.4մ²
1-9	Ննջասենյակ	50.8մ²
1-10	Տնօրենի կաբինետ	13.8մ²
1-11	Հանդերձարան	18.9մ²
1-12	Պահեստ	5.4մ²
1-13	Պահեստ	5.1մ²
1-14	Դասասենյակ	52.9մ²
1-15	Մեթոդական կաբինետ	12.7մ²
1-16	Ննջարան	51.8մ²
1-17	Ս/Հ	8.6մ²
1-18	Միջանցք	21.2մ²
1-19	Միջանցք	25.2մ²
1-20	Հանդերձարան	3.3մ²
1-21	Պահեստ	6.0մ²
1-22	Դահլիճ	71.8մ²
1-23	Խոհանոց	29.0մ²
1-24	Պահեստ	9.6մ²
1-25	Պահեստ	8.0մ²
1-26	Կաթսայատուն	7.4մ²
1-27	Լվացքատուն - արդուկի սենյակ	20.1մ²
1-28	Լոգդպեդ	7.0մ²
1-29	Հոգեբան	6.2մ²
1-30	Բուժկետ	12.2մ²
1-31	Ս/Հ	3.3մ²
1-32	Ս/Հ	10.1մ²
1-33	Ս/Հ	9.3մ²
	Ընդհանուր	620.9մ²

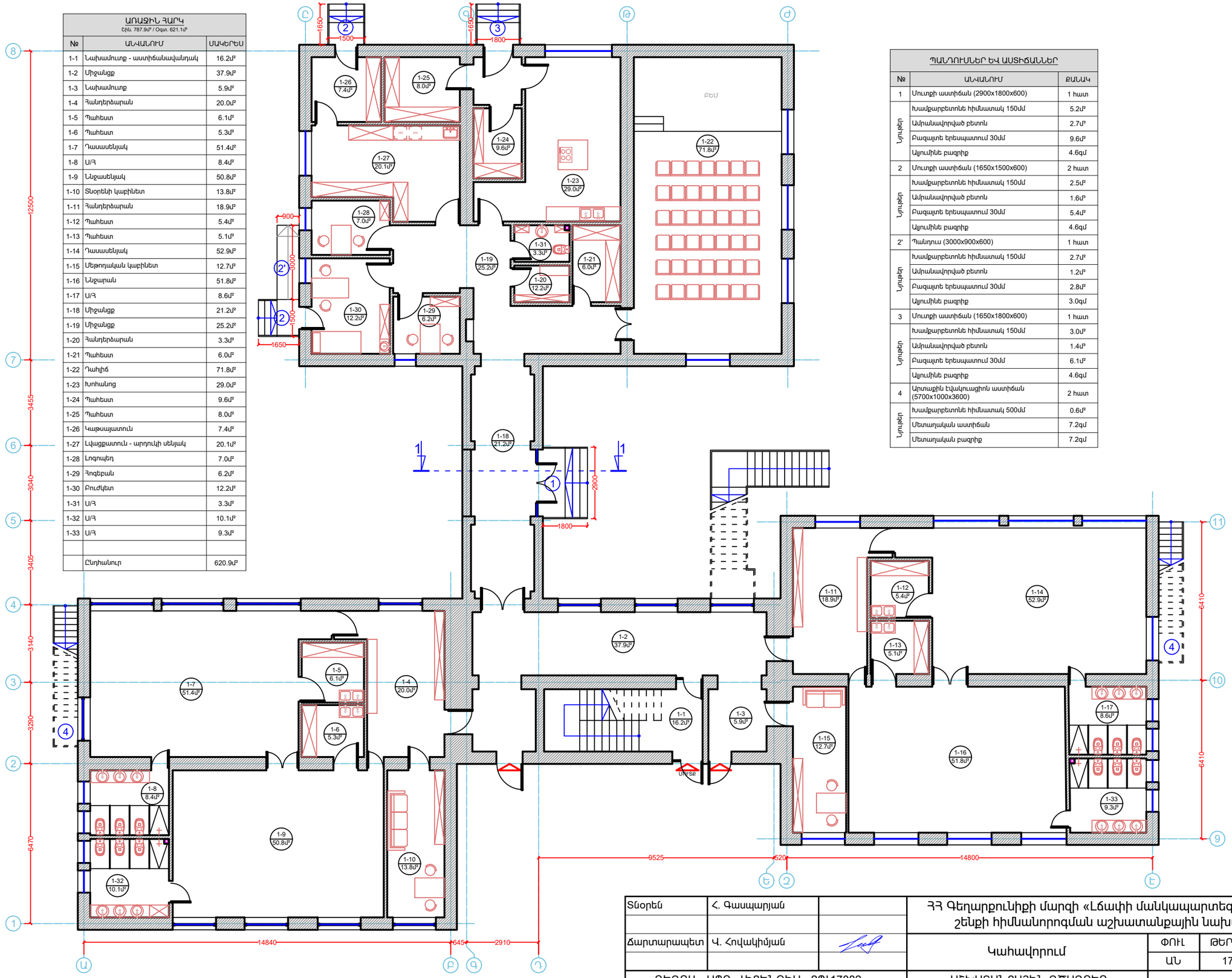

ՊԱՆԴՈՒՍՆԵՐ ԵՎ ԱՍՏԻՃԱՆՆԵՐ		
№	ԱՆՎԱՆՈՒՄ	ՔԱՆԱԿ
1	Մուտքի աստիճան (2900x1800x600)	1 հատ
Նյութեր	Խամքարբետոնե հիմնատակ 150մմ	5.2մ³
	Ամրանավորված բետոն	2.7մ³
	Բազալտե երեսպատում 30մմ	9.6մ²
	Այլումինե բազրիք	4.6գմ
2	Մուտքի աստիճան (1650x1500x600)	2 հատ
Նյութեր	Խամքարբետոնե հիմնատակ 150մմ	2.5մ³
	Ամրանավորված բետոն	1.6մ³
	Բազալտե երեսպատում 30մմ	5.4մ²
	Այլումինե բազրիք	4.6գմ
2'	Պանդուս (3000x900x600)	1 հատ
Նյութեր	Խամքարբետոնե հիմնատակ 150մմ	2.7մ³
	Ամրանավորված բետոն	1.2մ³
	Բազալտե երեսպատում 30մմ	2.8մ²
	Այլումինե բազրիք	3.0գմ
3	Մուտքի աստիճան (1650x1800x600)	1 հատ
Նյութեր	Խամքարբետոնե հիմնատակ 150մմ	3.0մ³
	Ամրանավորված բետոն	1.4մ³
	Բազալտե երեսպատում 30մմ	6.1մ²
	Այլումինե բազրիք	4.6գմ
4	Արտաքին էվակուացիոն աստիճան (5700x1000x3600)	2 հատ
Նյութեր	Խամքարբետոնե հիմնատակ 500մմ	0.6մ³
	Մետաղական աստիճան	7.2գմ
	Մետաղական բազրիք	7.2գմ

Տնօրեն	Հ. Գասպարյան		ՀՀ Գեղարքունիքի մարզի «Լճափի մանկապարտեզ» ՀՈԱԿ-ի շենքի հիմնանորոգման աշխատանքային նախագիծ		
Ճարտարապետ	Կ. Հովակիմյան		Կահավորում	ՓՈՒԼ	ԹԵՐԹ	ԹԵՐԹԵՐ
				ԱՆ	17	37
«ՈԵԳՈՒԼ» ՍՊԸ ԼԻՑԵՆԶԻԱ ՔՊԼ17082			ԱՇԽԱՏԱՆՔԱՅԻՆ ԳԾԱԳՐԵՐ		

Սենյակների անվանացանկ, կահավորում - երկրորդ հարկ

Մ 1:150

ԵՐԿՐՈՐԴ ՀԱՐԿ Հին. 497.0մ² / Օգտ. 389.7մ²		
№	ԱՆՎԱՆՈՒՄ	ՄԱԿԵՐԵՍ
2-1	Աստիճանավանդակ	15.6մ²
2-2	Միջանցք	48.5մ²
2-3	Հանդերձարան	20.3մ²
2-4	Դասասենյակ	51.1մ²
2-5	Պահեստ	5.6մ²
2-6	Պահեստ	5.3մ²
2-7	Ննջասենյակ	64.9մ²
2-8	Ս/Հ	8.3մ²
2-9	Ս/Հ	9.4մ²
2-10	Հանդերձարան	20.0մ²
2-11	Դասասենյակ	51.7մ²
2-12	Ննջասենյակ	65.4մ²
2-13	Պահեստ	5.3մ²
2-14	Պահեստ	5.6մ²
2-15	Ս/Հ	8.6մ²
2-16	Ս/Հ	10.0մ²
	Ընդհանուր	395.7մ²

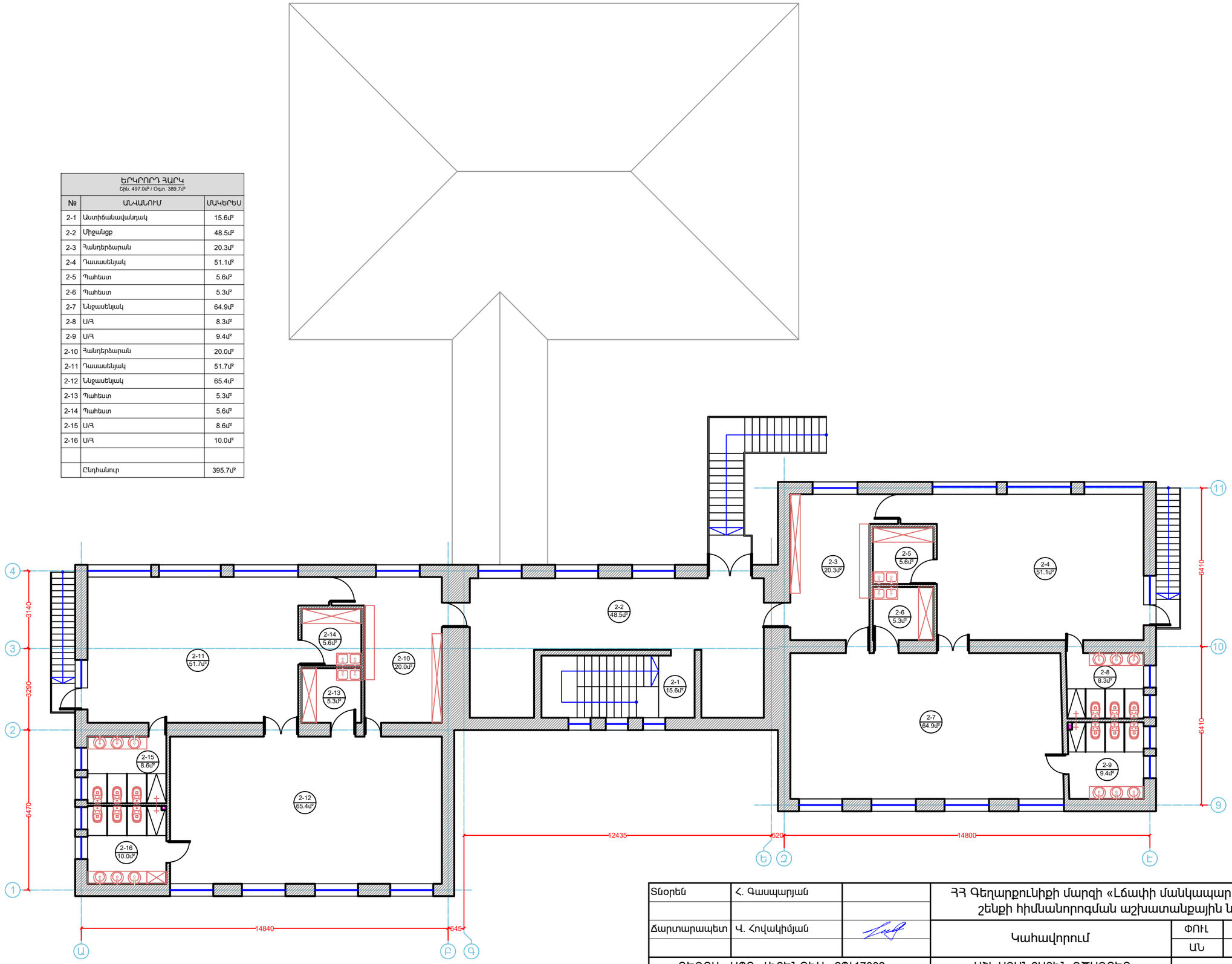

Տնօրեն	Հ. Գասպարյան		ՀՀ Գեղարքունիքի մարզի «Լճափի մանկապարտեզ» ՀՈԱԿ-ի շենքի հիմնանորոգման աշխատանքային նախագիծ			
Ճարտարապետ	Կ. Հովակիմյան		Կահավորում	ՓՈՒԼ	ԹԵՐԹ	ԹԵՐԹԵՐ
				ԱՆ	18	37
«ՈԵԳՈՒԼ» ՍՊԸ ԼԻՑԵՆԶԻԱ ՔՊԼ17082			ԱՇԽԱՏԱՆՔԱՅԻՆ ԳԾԱԳՐԵՐ			

Նոր կառուցվող միջնորմներ - առաջին հարկ

Մ 1:150

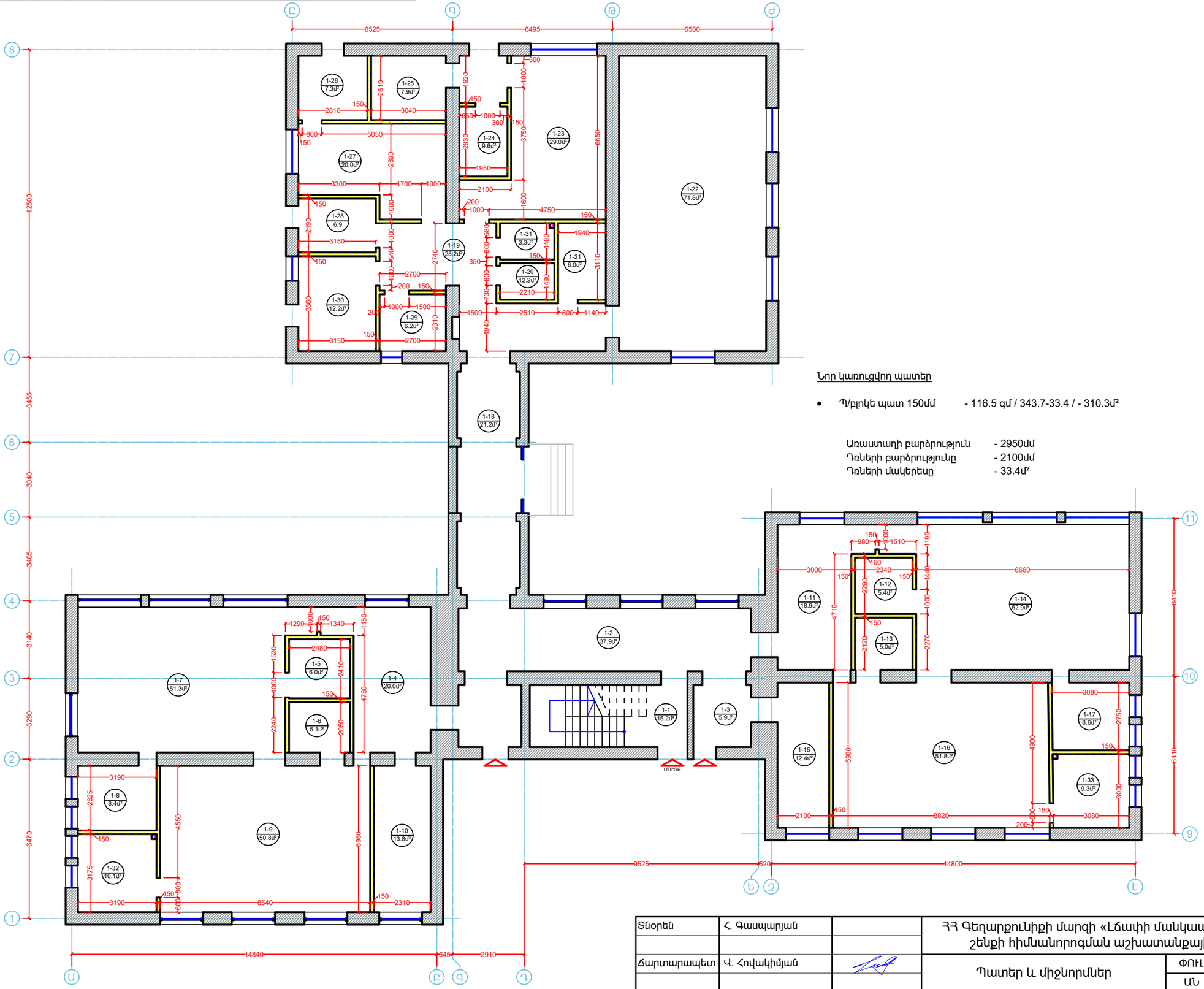

Նոր կառուցվող պատեր

- Պ/բլոկե պատ 150մմ - 116.5 գմ / 343.7-33.4 / - 310.3մ²

Առաստաղի բարձրություն - 2950մմ
Դռների բարձրությունը - 2100մմ
Դռների մակերեսը - 33.4մ²

Տնօրեն	Հ. Գասպարյան		ՀՀ Գեղարքունիքի մարզի «Լճափի մանկապարտեզ» ՀՈԱԿ-ի շենքի հիմնանորոգման աշխատանքային նախագիծ		
Ճարտարապետ	Վ. Հովակիմյան		Պատեր և միջնորմներ	ՓՈՒԼ	ԹԵՐԹ	ԹԵՐԹԵՐ
				ԱՆ	19	37
«ՈԵԳՈՒԼ» ՍՊԸ ԼԻՑԵՆԶԻԱ ՔՊԼ17082			ԱՇԽԱՏԱՆՔԱՅԻՆ ԳԾԱԳՐԵՐ		

Նոր կառուցվող միջնորմներ - երկրորդ հարկ

Մ 1:150

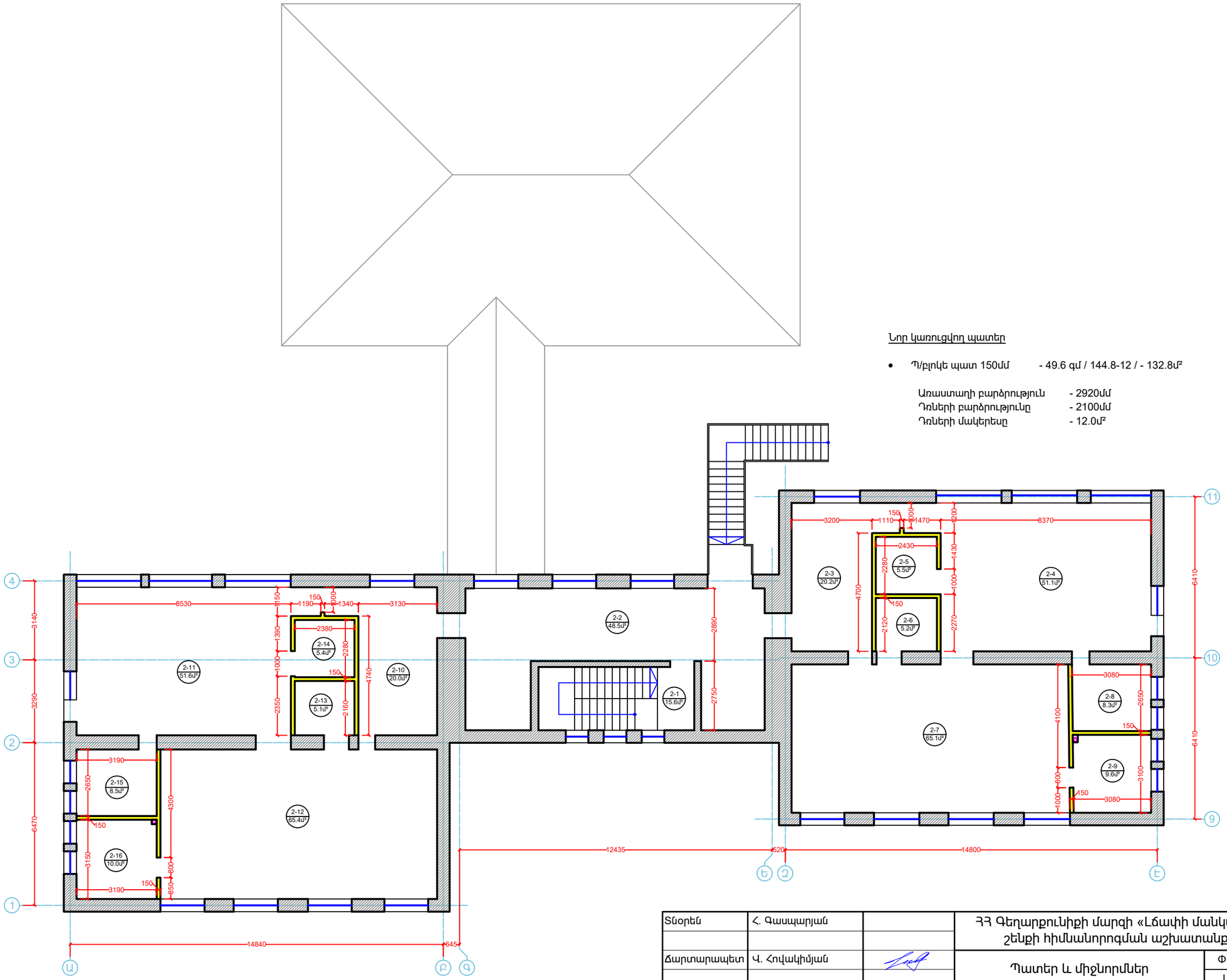

Նոր կառուցվող պատեր

- Պ/բլոկե պատ 150մմ - 49.6 գմ / 144.8-12 / - 132.8մ²

Առաստաղի բարձրություն	- 2920մմ
Դռների բարձրությունը	- 2100մմ
Դռների մակերեսը	- 12.0մ²

Տնօրեն	Հ. Գասպարյան		ՀՀ Գեղարքունիքի մարզի «Լճափի մանկապարտեզ» ՀՈԱԿ-ի շենքի հիմնանորոգման աշխատանքային նախագիծ		
Ճարտարապետ	Վ. Հովակիմյան		Պատեր և միջնորմներ	ՓՈՒԼ	ԹԵՐԹ	ԹԵՐԹԵՐ
				ԱՆ	20	37
«ՈԵԳՈՒԼ» ՍՊԸ ԼԻՑԵՆԶԻԱ ՔՊԼ17082			ԱՇԽԱՏԱՆՔԱՅԻՆ ԳԾԱԳՐԵՐ		

Հատակի ծածկույթ - առաջին հարկ

Մ 1:150

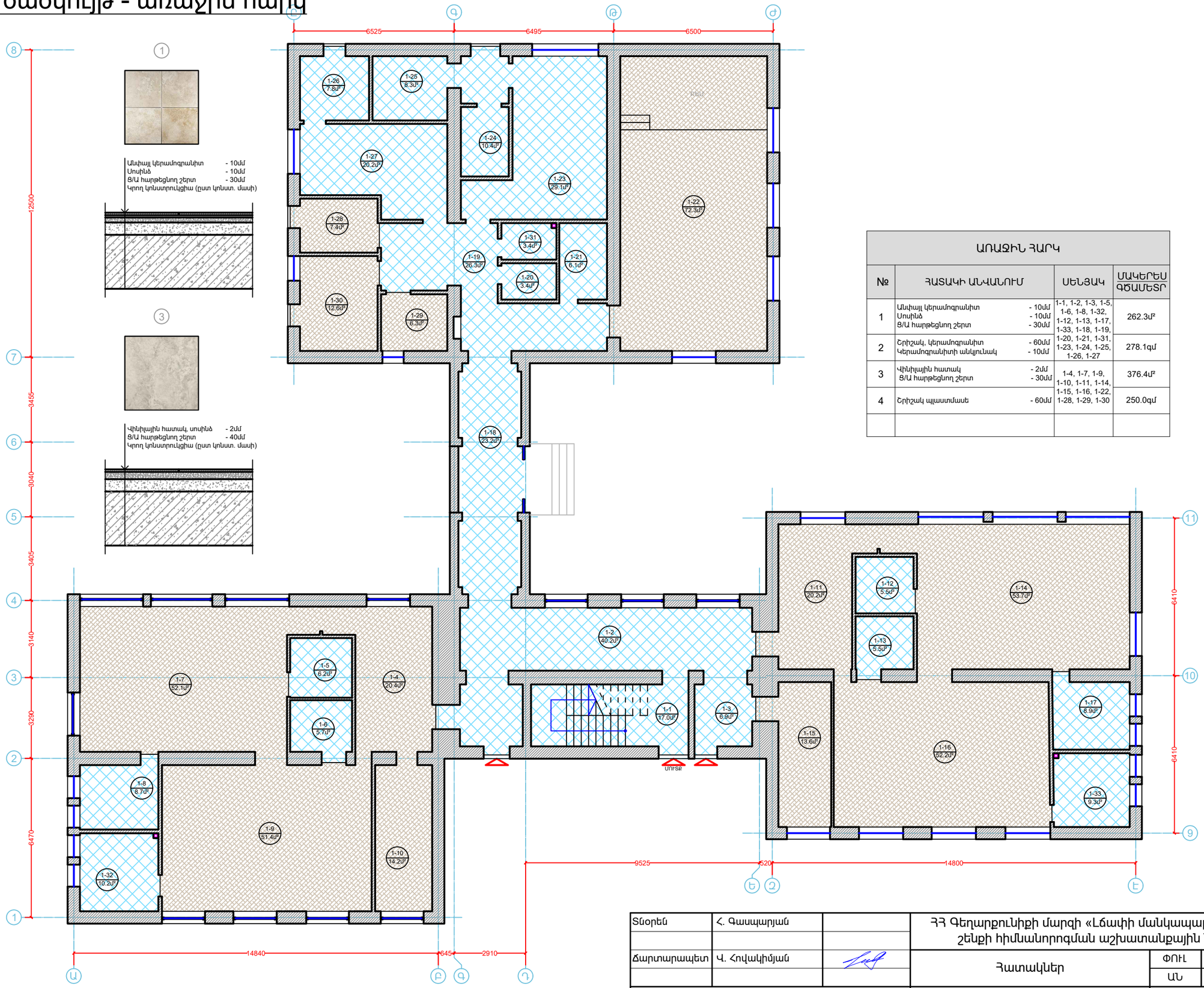

ԱՌԱՋԻՆ ՀԱՐԿ			
№	ՀԱՏԱԿԻ ԱՆՎԱՆՈՒՄ	ՍԵՆՅԱԿ	ՄԱԿԵՐԵՍ ԳԾԱՄԵՏՐ
1	Անփայլ կերամոգրանիտ - 10մմ Սոսինձ - 10մմ Ց/Ա հարթեցնող շերտ - 30մմ	1-1, 1-2, 1-3, 1-5, 1-6, 1-8, 1-32, 1-12, 1-13, 1-17, 1-33, 1-18, 1-19,	262.3մ²
2	Շրիշակ, կերամոգրանիտ Կերամոգրանիտի անկյունակ - 10մմ	1-20, 1-21, 1-31, 1-23, 1-24, 1-25, 1-26, 1-27	278.1գմ
3	Վինիլային հատակ - 2մմ Ց/Ա հարթեցնող շերտ - 30մմ	1-4, 1-7, 1-9, 1-10, 1-11, 1-14, 1-15, 1-16, 1-22, 1-28, 1-29, 1-30	376.4մ²
4	Շրիշակ պլաստմասե - 60մմ		250.0գմ

Տնօրեն	Հ. Գասպարյան		ՀՀ Գեղարքունիքի մարզի «Լճափի մանկապարտեզ» ՀՈԱԿ-ի շենքի հիմնանորոգման աշխատանքային նախագիծ		
Ճարտարապետ	Կ. Հովակիմյան		Հատակներ	ՓՈՒԼ	ԹԵՐԹ	ԹԵՐԹԵՐ
				ԱՆ	21	37
«ՈԵԳՈՒԼ» ՍՊԸ ԼԻՑԵՆԶԻԱ ՔՊԼ17082			ԱՇԽԱՏԱՆՔԱՅԻՆ ԳԾԱԳՐԵՐ		

Հատակի ծածկույթ - երկրորդ հարկ

Մ 1:150

①

Անփայլ կերամոգրանիտ - 10մմ
Սոսինձ - 10մմ
Ց/Ա հարթեցնող շերտ - 30մմ
Կրող կոնստրուկցիա (ըստ կոնստ. մասի)

③

Վինիլային հատակ, սոսինձ - 2մմ
Ց/Ա հարթեցնող շերտ - 40մմ
Կրող կոնստրուկցիա (ըստ կոնստ. մասի)

ԵՐԿՐՈՐԴ ՀԱՐԿ			
№	ՀԱՏԱԿԻ ԱՆՎԱՆՈՒՄ	ՍԵՆՅԱԿ	ՄԱԿԵՐԵՍ / ԳԾԱՄԵՏՐ
1	Անփայլ կերամոգրանիտ - 10մմ Սոսինձ - 10մմ Ց/Ա հարթեցնող շերտ - 30մմ	2-1, 2-1, 2-5, 2-6, 2-8, 2-9, 2-13, 2-14, 2-15, 2-16	124.9մ²
2	Շրիշակ, կերամոգրանիտ - 60մմ Կերամոգրանիտի անկյունակ - 10մմ		137.2գմ
3	Վինիլային հատակ - 2մմ Ց/Ա հարթեցնող շերտ - 30մմ	2-3, 2-4, 2-7, 2-10, 2-11, 2-12	279.0մ²
4	Շրիշակ պլաստմասե - 60մմ		159.7գմ

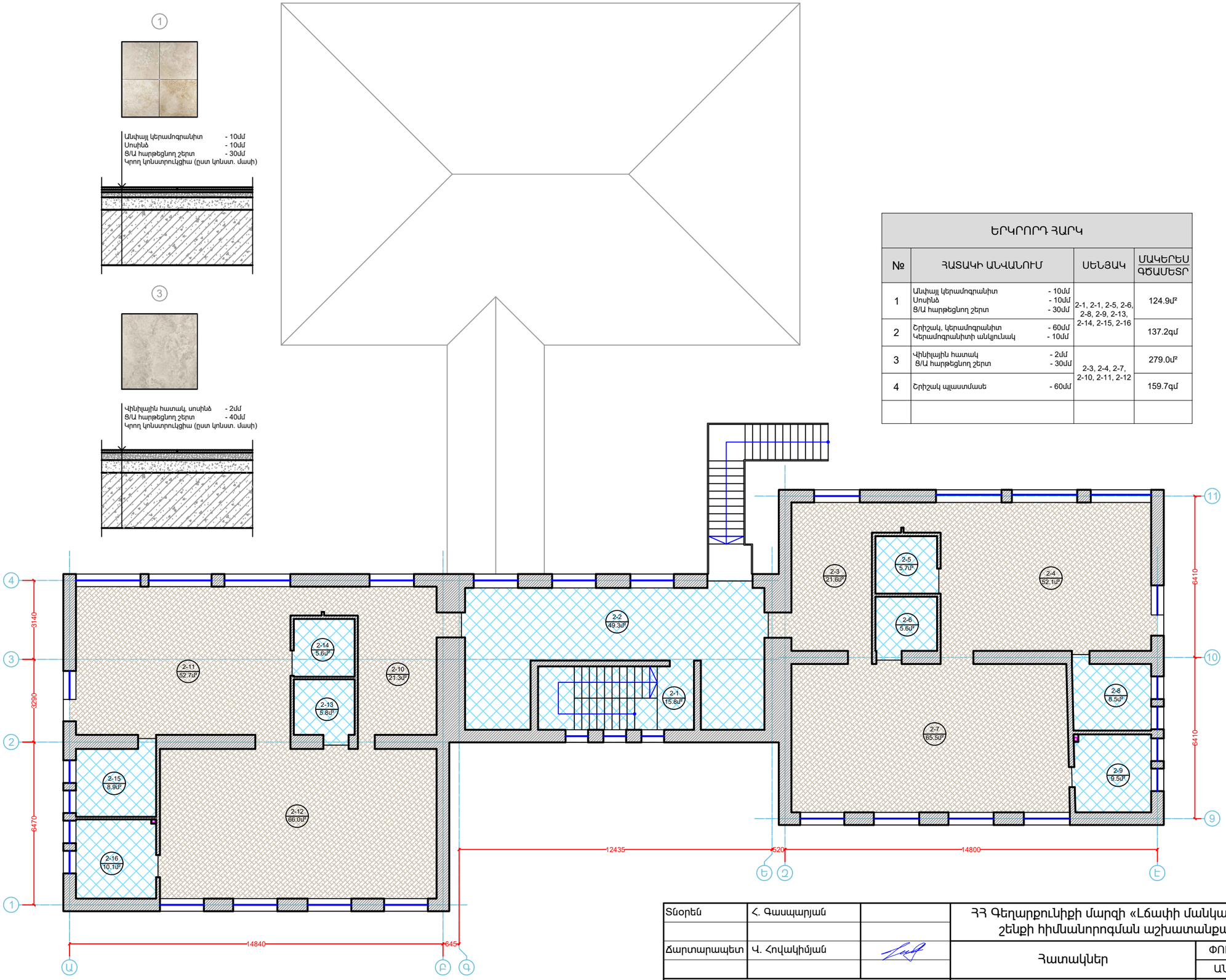

Տնօրեն	Հ. Գասպարյան		ՀՀ Գեղարքունիքի մարզի «Լճափի մանկապարտեզ» ՀՈԱԿ-ի շենքի հիմնանորոգման աշխատանքային նախագիծ			
Ճարտարապետ	Վ. Հովակիմյան		Հատակներ	ՓՈՒԼ	ԹԵՐԹ	ԹԵՐԹԵՐ
				ԱՆ	22	37
«ՌԵԳՈՒԼ» ՍՊԸ ԼԻՑԵՆԶԻԱ ՔՊԼ17082			ԱՇԽԱՏԱՆՔԱՅԻՆ ԳԾԱԳՐԵՐ			

Պատերի հարդարում - առաջին հարկ

Մ 1:150

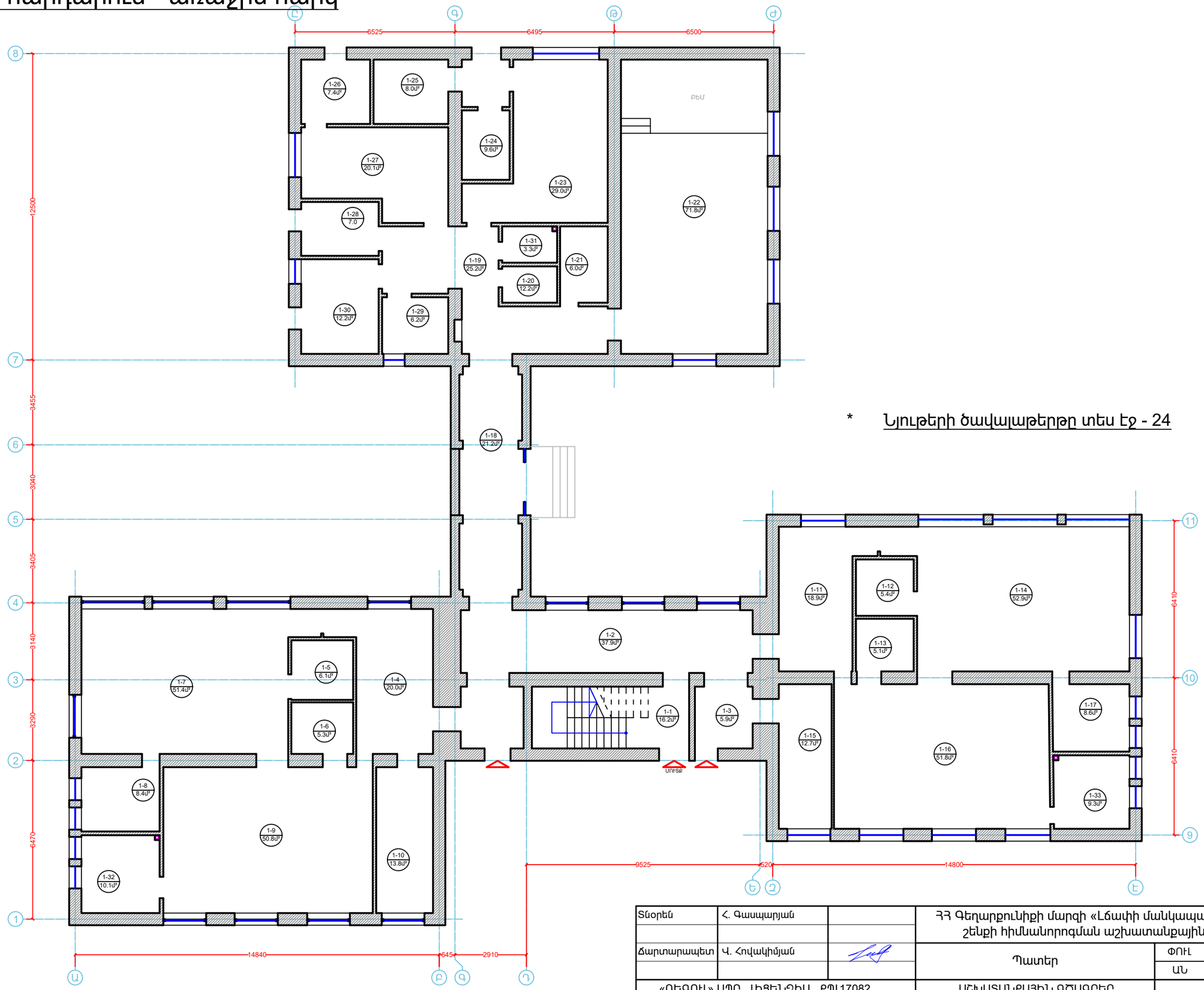

* Նյութերի ծավալաթերթը տես էջ - 24

Տնօրեն	Հ. Գասպարյան		ՀՀ Գեղարքունիքի մարզի «Լճափի մանկապարտեզ» ՀՈԱԿ-ի շենքի հիմնանորոգման աշխատանքային նախագիծ		
Ճարտարապետ	Վ. Հովակիմյան		Պատեր	ՓՈՒԼ	ԹԵՐԹ	ԹԵՐԹԵՐ
				ԱՆ	23	37
«ՌԵԳՈՒԼ» ՍՊԸ ԼԻՑԵՆԶԻԱ ՔՊԼ17082			ԱՇԽԱՏԱՆՔԱՅԻՆ ԳԾԱԳՐԵՐ		

Պատերի հարդարում - երկրորդ հարկ

Մ 1:150

ԱՌԱՋԻՆ ՀԱՐԿԻ ՊԱՏԵՐԻ ՀԱՐԴԱՐՄԱՆ ՑԱՎԱԼԱԹԵՐԹ

№	ԱՆՎԱՆՈՒՄ	ՀԱՐԴԱՐՄԱՆ ՏԵՍԱԿ	ՊԱՐԱԳԻԾ / գմ	ԲԱՐՁՐ. / մ	ՊԱՏԵՐԻ ՄԱԿԵՐԵՍ / մ²	ԲԱՑՎԱԾՔ. ՄԱԿԵՐԵՍ / մ²	ՍԵՆՅԱԿԻ ՄԱԿԵՐԵՍ / մ²	ՇԵՊԵՐԻ ՄԱԿԵՐԵՍ / մ²
1-1	Նախամուտք - աստիճանավանդակ	Գաջի սվաղ, ծեփամածիկ, լատեքսային ներկ	17.9	2.95	47.1	5.6	16.2	6.0
1-2	Միջանցք	Գաջի սվաղ, ծեփամածիկ, լատեքսային ներկ	36.7	2.95	74.1	34.3	37.9	18.9
1-3	Նախամուտք	Գաջի սվաղ, ծեփամածիկ, լատեքսային ներկ	9.7	2.95	20.1	8.6	5.9	7.0
1-4	Հանդերձարան	Գաջի սվաղ, ծեփամածիկ, լատեքսային ներկ	20.8	2.95	50.1	11.1	20.0	9.8
1-5	Պահեստ	Գաջի սվաղ, ծեփամածիկ, լատեքսային ներկ	9.9	2.95	23.9	5.3	6.1	0
1-6	Պահեստ	Գաջի սվաղ, ծեփամածիկ, լատեքսային ներկ	9.2	2.95	9.0	18.3	5.3	0
1-7	Դասասենյակ	Գաջի սվաղ, ծեփամածիկ, լատեքսային ներկ	31.4	2.95	66.5	26.0	51.4	14.8
1-8	Ս/Հ	Ց/Ա սվաղ, կերամիկական սալիկ	11.6	1.5	17.4		8.4	4.6
		Գաջի սվաղ, ծեփամածիկ, լատեքսային ներկ		1.45	15.3	1.6		
1-9	Ննջասենյակ	Գաջի սվաղ, ծեփամածիկ, լատեքսային ներկ	29.0	2.95	67.5	18.0	50.8	14.3
1-10	Տնօրենի կաբինետ	Գաջի սվաղ, ծեփամածիկ, լատեքսային ներկ	16.5	2.95	43.6	5.2	13.8	4.7
1-11	Հանդերձարան	Գաջի սվաղ, ծեփամածիկ, լատեքսային ներկ	19.9	2.95	49.3	9.3	18.9	7.2
1-12	Պահեստ	Գաջի սվաղ, ծեփամածիկ, լատեքսային ներկ	9.3	2.95	25.4	2.1	5.4	0
1-13	Պահեստ	Գաջի սվաղ, ծեփամածիկ, լատեքսային ներկ	9.0	2.95	24.5	2.1	5.1	0
1-14	Դասասենյակ	Գաջի սվաղ, ծեփամածիկ, լատեքսային ներկ	32.1	2.95	68.7	26.1	52.9	17.5
1-15	Մեթոդական կաբինետ	Գաջի սվաղ, ծեփամածիկ, լատեքսային ներկ	16.1	2.95	42.2	5.3	12.7	4.8
1-16	Ննջարան	Գաջի սվաղ, ծեփամածիկ, լատեքսային ներկ	29.4	2.95	68.4	18.2	51.8	14.3
1-17	Ս/Հ	Ց/Ա սվաղ, կերամիկական սալիկ	11.8	1.5	17.7		8.6	4.6
		Գաջի սվաղ, ծեփամածիկ, լատեքսային ներկ		1.45	15.5	1.6		
1-18	Միջանցք	Գաջի սվաղ, ծեփամածիկ, լատեքսային ներկ	23.3	2.95	54.1	14.7	21.2	8.1
1-19	Միջանցք	Գաջի սվաղ, ծեփամածիկ, լատեքսային ներկ	29.2	2.95	62.8	23.3	25.2	6.5
1-20	Հանդերձարան	Գաջի սվաղ, ծեփամածիկ, լատեքսային ներկ	7.4	2.95	20.0	1.9	3.3	0
1-21	Պահեստ	Գաջի սվաղ, ծեփամածիկ, լատեքսային ներկ	10.1	2.95	27.9	1.9	6.0	0
1-22	Դահլիճ	Գաջի սվաղ, ծեփամածիկ, լատեքսային ներկ	36.0	2.95	90.6	15.5	71.8	8.6
1-23	Խոհանոց	Ց/Ա սվաղ, կերամիկական սալիկ	25.2	1.5	37.8		29.0	2.5
		Գաջի սվաղ, ծեփամածիկ, լատեքսային ներկ		1.45	27.5	9.0		
1-24	Պահեստ	Գաջի սվաղ, ծեփամածիկ, լատեքսային ներկ	13.7	2.95	38.3	2.1	9.6	2.2
1-25	Պահեստ	Գաջի սվաղ, ծեփամածիկ, լատեքսային ներկ	11.3	2.95	31.4	2.1	8.0	2.1
1-26	Կաթսայատուն	Ց/Ա սվաղ, կերամիկական սալիկ	10.9	1.5	13.4	3.6	7.4	2.0
		Գաջի սվաղ, ծեփամածիկ, լատեքսային ներկ		1.45	15.7			
1-27	Լվացքատուն - արդուկի սենյակ	Ց/Ա սվաղ, կերամիկական սալիկ	19.8	1.5	22.5	7.2	20.1	2.2
		Գաջի սվաղ, ծեփամածիկ, լատեքսային ներկ		1.45	28.7			
1-28	Լոգոպեդ	Գաջի սվաղ, ծեփամածիկ, լատեքսային ներկ	10.7	2.95	27.7	3.9	7.0	2.0
1-29	Հոգեբան	Գաջի սվաղ, ծեփամածիկ, լատեքսային ներկ	10.0	2.95	25.9	3.7	6.2	1.8
1-30	Բուժկետ	Գաջի սվաղ, ծեփամածիկ, լատեքսային ներկ	14.0	2.95	35.6	5.8	12.2	3.9
1-31	Ս/Հ	Ց/Ա սվաղ, կերամիկական սալիկ	7.4	1.5	9.1	2.1	3.3	1
		Գաջի սվաղ, ծեփամածիկ, լատեքսային ներկ		1.45	10.8			
1-32	Ս/Հ	Ց/Ա սվաղ, կերամիկական սալիկ	12.7	1.5	19.1		10.1	
		Գաջի սվաղ, ծեփամածիկ, լատեքսային ներկ		1.45	16.9	1.6		2.2
1-33	Ս/Հ	Ց/Ա սվաղ, կերամիկական սալիկ	12.2	1.5	18.3		9.3	
		Գաջի սվաղ, ծեփամածիկ, լատեքսային ներկ		1.45	16.1	1.6		2.2
	Ընդհանուր	Գաջի սվաղ, ծեփամածիկ, լատեքսային ներկ			1241.2			175.6
		Ց/Ա սվաղ, կերամիկական սալիկ			155.3			

ԵՐԿՐՈՐԴ ՀԱՐԿԻ ՀԱՐԴԱՐՄԱՆ ՑԱՎԱԼԱԹԵՐԹ

№	ԱՆՎԱՆՈՒՄ	ՀԱՐԴԱՐՄԱՆ ՏԵՍԱԿ	ՊԱՐԱԳԻԾ / գմ	ԲԱՐՁՐ. / մ	ՊԱՏԵՐԻ ՄԱԿԵՐԵՍ / մ²	ԲԱՑՎԱԾՔ. ՄԱԿԵՐԵՍ / մ²	ՍԵՆՅԱԿԻ ՄԱԿԵՐԵՍ / մ²	ՇԵՊԵՐԻ ՄԱԿԵՐԵՍ / մ²
2-1	Աստիճանավանդակ	Գաջի սվաղ, ծեփամածիկ, լատեքսային ներկ	17.4	2.95	47.8	3.6	15.6	3.2
2-2	Միջանցք	Գաջի սվաղ, ծեփամածիկ, լատեքսային ներկ	40.6	2.95	101.1	18.6	48.5	15.3
2-3	Հանդերձարան	Գաջի սվաղ, ծեփամածիկ, լատեքսային ներկ	20.5	2.95	53.1	7.4	20.3	4.8
2-4	Դասասենյակ	Գաջի սվաղ, ծեփամածիկ, լատեքսային ներկ	31.5	2.95	61.4	31.5	51.1	11.1
2-5	Պահեստ	Գաջի սվաղ, ծեփամածիկ, լատեքսային ներկ	9.5	2.95	25.9	2.1	5.6	0
2-6	Պահեստ	Գաջի սվաղ, ծեփամածիկ, լատեքսային ներկ	9.2	2.95	25.0	2.1	5.3	0
2-7	Ննջասենյակ	Գաջի սվաղ, ծեփամածիկ, լատեքսային ներկ	33.8	2.95	78.1	21.6	64.9	14.0
2-8	Ս/Հ	Ց/Ա սվաղ, կերամիկական սալիկ	11.5	1.5	17.3		8.3	
		Գաջի սվաղ, ծեփամածիկ, լատեքսային ներկ		1.45	15.1	1.6		2.2
2-9	Ս/Հ	Ց/Ա սվաղ, կերամիկական սալիկ	12.3	1.5	18.4		9.4	
		Գաջի սվաղ, ծեփամածիկ, լատեքսային ներկ		1.45	16.2	1.6		2.2
2-10	Հանդերձարան	Գաջի սվաղ, ծեփամածիկ, լատեքսային ներկ	20.7	2.95	52.2	8.9	20.0	2.2
2-11	Դասասենյակ	Գաջի սվաղ, ծեփամածիկ, լատեքսային ներկ	31.3	2.95	69.7	22.7	51.7	10.4
2-12	Ննջասենյակ	Գաջի սվաղ, ծեփամածիկ, լատեքսային ներկ	33.9	2.95	78.8	21.2	65.4	16.5
2-13	Պահեստ	Գաջի սվաղ, ծեփամածիկ, լատեքսային ներկ	9.3	2.95	25.2	2.1	5.3	0
2-14	Պահեստ	Գաջի սվաղ, ծեփամածիկ, լատեքսային ներկ	9.4	2.95	25.7	2.1	5.6	0
2-15	Ս/Հ	Ց/Ա սվաղ, կերամիկական սալիկ	11.8	1.5	17.7		8.6	
		Գաջի սվաղ, ծեփամածիկ, լատեքսային ներկ		1.45	15.5	1.6		2.2
2-16	Ս/Հ	Ց/Ա սվաղ, կերամիկական սալիկ	12.7	1.5	19.0		10.0	
		Գաջի սվաղ, ծեփամածիկ, լատեքսային ներկ		1.45	16.8	1.6		2.2
	Ընդհանուր	Գաջի սվաղ, ծեփամածիկ, լատեքսային ներկ			707.8			86.1
		Ց/Ա սվաղ, կերամիկական սալիկ			72.4			

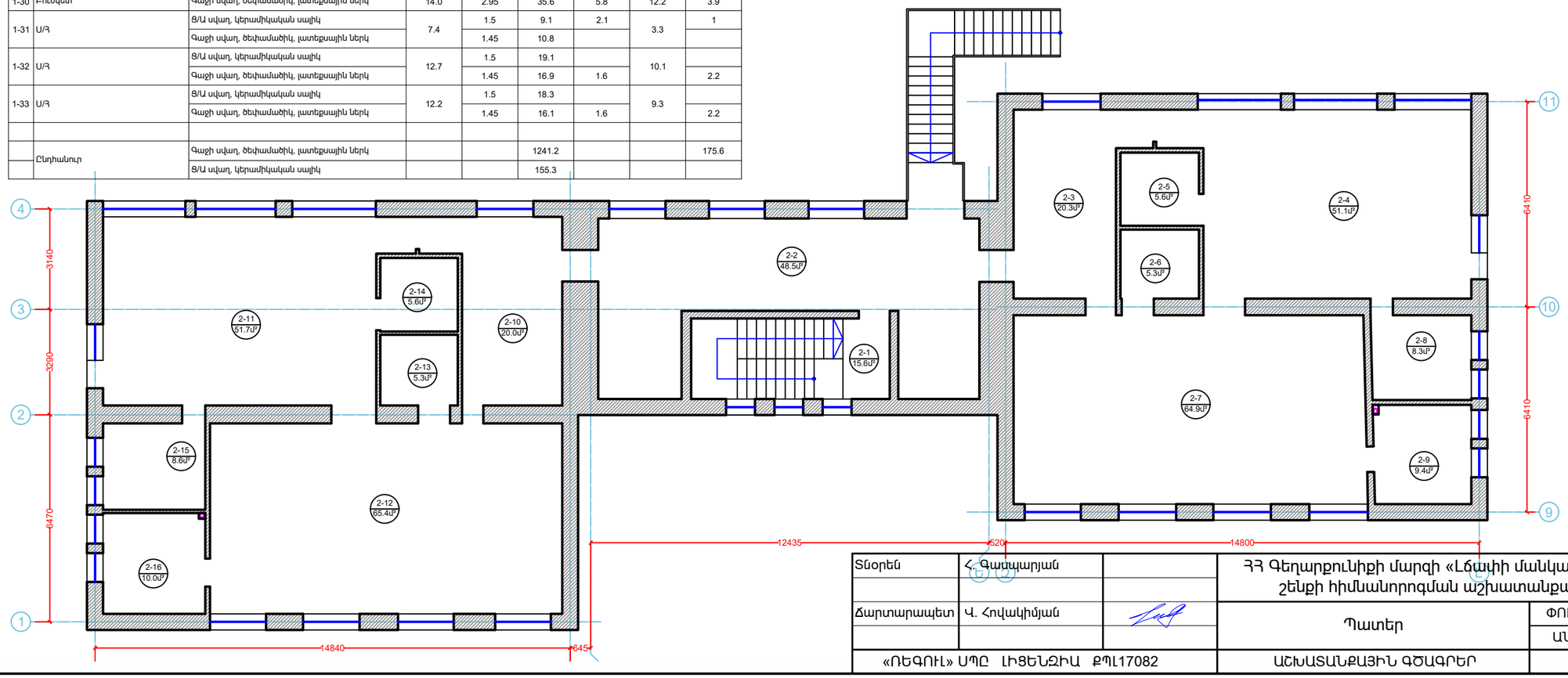

Տնօրեն	Հ. Գասպարյան		ՀՀ Գեղարքունիքի մարզի «Լճափի մանկապարտեզ» ՀՈԱԿ-ի շենքի հիմնանորոգման աշխատանքային նախագիծ			
Ճարտարապետ	Կ. Հովակիմյան		Պատեր	ՓՈՒԼ	ԹԵՐԹ	ԹԵՐԹԵՐ
				ԱՆ	24	37
«ՈԵԳՈՒԼ» ՍՊԸ ԼԻՑԵՆԶԻԱ ՔՊԼ17082			ԱՇԽԱՏԱՆՔԱՅԻՆ ԳԾԱԳՐԵՐ			

Առաստաղներ - առաջին հարկ

Մ 1:150

ԱՌԱՋԻՆ ՀԱՐԿ Շին. 787.9մ² / Օգտ. 621.1մ²		
№	ԱՆՎԱՆՈՒՄ	ՄԱԿԵՐԵՍ
1-1	Նախասրահ - աստիճանավանդակ	16.2մ²
1-2	Միջանցք	37.9մ²
1-3	Նախասրահ	5.9մ²
1-4	Հանդերձարան	20.0մ²
1-5	Պահեստ	6.1մ²
1-6	Պահեստ	5.3մ²
1-7	Դասասենյակ	51.4մ²
1-8	ՍՊՀ	8.4մ²
1-9	Նկեղասենյակ	50.8մ²
1-10	Տնօրենի կաբինետ	13.8մ²
1-11	Հանդերձարան	18.9մ²
1-12	Պահեստ	5.4մ²
1-13	Պահեստ	5.1մ²
1-14	Դասասենյակ	52.9մ²
1-15	Մեթոդական կաբինետ	12.7մ²
1-16	Նկեղարան	51.8մ²
1-17	ՍՊՀ	8.6մ²
1-18	Միջանցք	21.2մ²
1-19	Միջանցք	25.2մ²
1-20	Հանդերձարան	3.3մ²
1-21	Պահեստ	6.0մ²
1-22	Դահլիճ	71.8մ²
1-23	Խոհանոց	29.0մ²
1-24	Պահեստ	9.6մ²
1-25	Պահեստ	8.0մ²
1-26	Կաթսայատուն	7.4մ²
1-27	Լվացքատուն - արդուկի սենյակ	20.1մ²
1-28	Լոգդպեդ	7.0մ²
1-29	Հոգեբան	6.2մ²
1-30	Բուժկետ	12.2մ²
1-31	ՍՊՀ	3.3մ²
1-32	ՍՊՀ	10.1մ²
1-33	ՍՊՀ	9.3մ²
	Ընդհանուր	620.9մ²

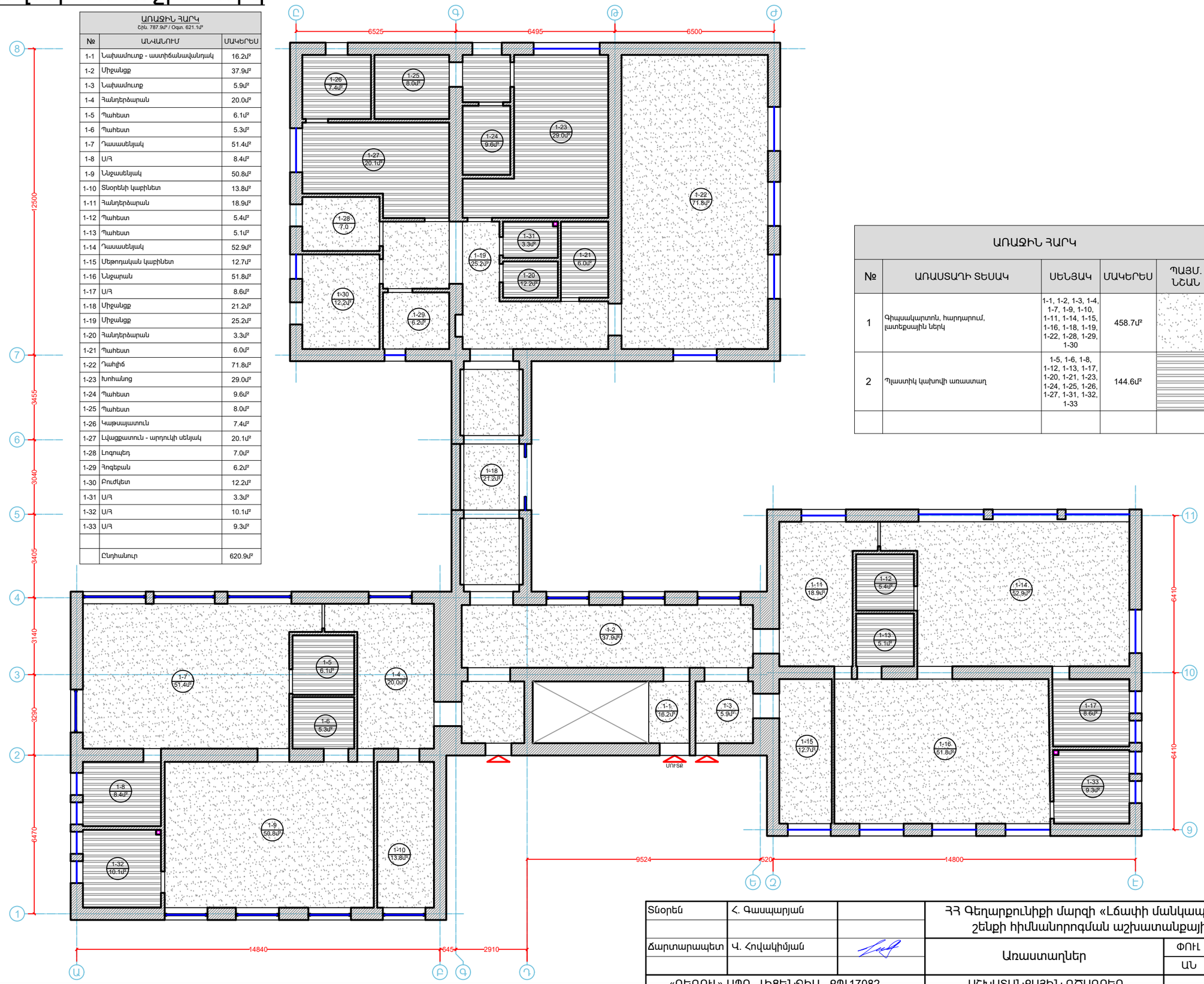

ԱՌԱՋԻՆ ՀԱՐԿ				
№	ԱՌԱՍՏԱՂԻ ՏԵՍԱԿ	ՍԵՆՅԱԿ	ՄԱԿԵՐԵՍ	ՊԱՅՄ. ՆՇԱՆ
1	Գիպսակարտոն, հարդարում, լատեքսային ներկ	1-1, 1-2, 1-3, 1-4, 1-7, 1-9, 1-10, 1-11, 1-14, 1-15, 1-16, 1-18, 1-19, 1-22, 1-28, 1-29, 1-30	458.7մ²	
2	Պլաստիկ կախովի առաստաղ	1-5, 1-6, 1-8, 1-12, 1-13, 1-17, 1-20, 1-21, 1-23, 1-24, 1-25, 1-26, 1-27, 1-31, 1-32, 1-33	144.6մ²	

Տնօրեն	Հ. Գասպարյան		ՀՀ Գեղարքունիքի մարզի «Լճափի մանկապարտեզ» ՀՈԱԿ-ի շենքի հիմնանորոգման աշխատանքային նախագիծ		
Ճարտարապետ	Վ. Հովակիմյան		Առաստաղներ	ՓՈՒԼ	ԹԵՐԹ	ԹԵՐԹԵՐ
				ԱՆ	25	37
«ՈԵԳՈՒԼ» ՍՊԸ ԼԻՑԵՆԶԻԱ ՔՊԼ17082			ԱՇԽԱՏԱՆՔԱՅԻՆ ԳԾԱԳՐԵՐ		

Առաստաղներ - երկրորդ հարկ

Մ 1:150

ԵՐԿՐՈՐԴ ՀԱՐԿ Շին. 497.0մ² / Օգտ. 389.7մ²		
№	ԱՆՎԱՆՈՒՄ	ՄԱԿԵՐԵՍ
2-1	Աստիճանավանդակ	15.6մ²
2-2	Միջանցք	48.5մ²
2-3	Հանդերձարան	20.3մ²
2-4	Դասասենյակ	51.1մ²
2-5	Պահեստ	5.6մ²
2-6	Պահեստ	5.3մ²
2-7	Ննջասենյակ	64.9մ²
2-8	Ս/Հ	8.3մ²
2-9	Ս/Հ	9.4մ²
2-10	Հանդերձարան	20.0մ²
2-11	Դասասենյակ	51.7մ²
2-12	Ննջասենյակ	65.4մ²
2-13	Պահեստ	5.3մ²
2-14	Պահեստ	5.6մ²
2-15	Ս/Հ	8.6մ²
2-16	Ս/Հ	10.0մ²
	Ընդհանուր	395.7մ²

ԵՐԿՐՈՐԴ ՀԱՐԿ				
№	ԱՌԱՍՏԱՂԻ ՏԵՍԱԿ	ՍԵՆՅԱԿ	ՄԱԿԵՐԵՍ	ՊԱՅՄ. ՆՇԱՆ
1	Գիպսակարտոն, հարդարում, լատեքսային ներկ	2-1, 2-2, 2-3, 2-4, 2-7, 2-10, 2-11, 2-12	338.6մ²	
2	Պլաստիկ կախովի առաստաղ	2-5, 2-6, 2-8, 2-9, 2-13, 2-14, 2-15, 2-16	58.1մ²	

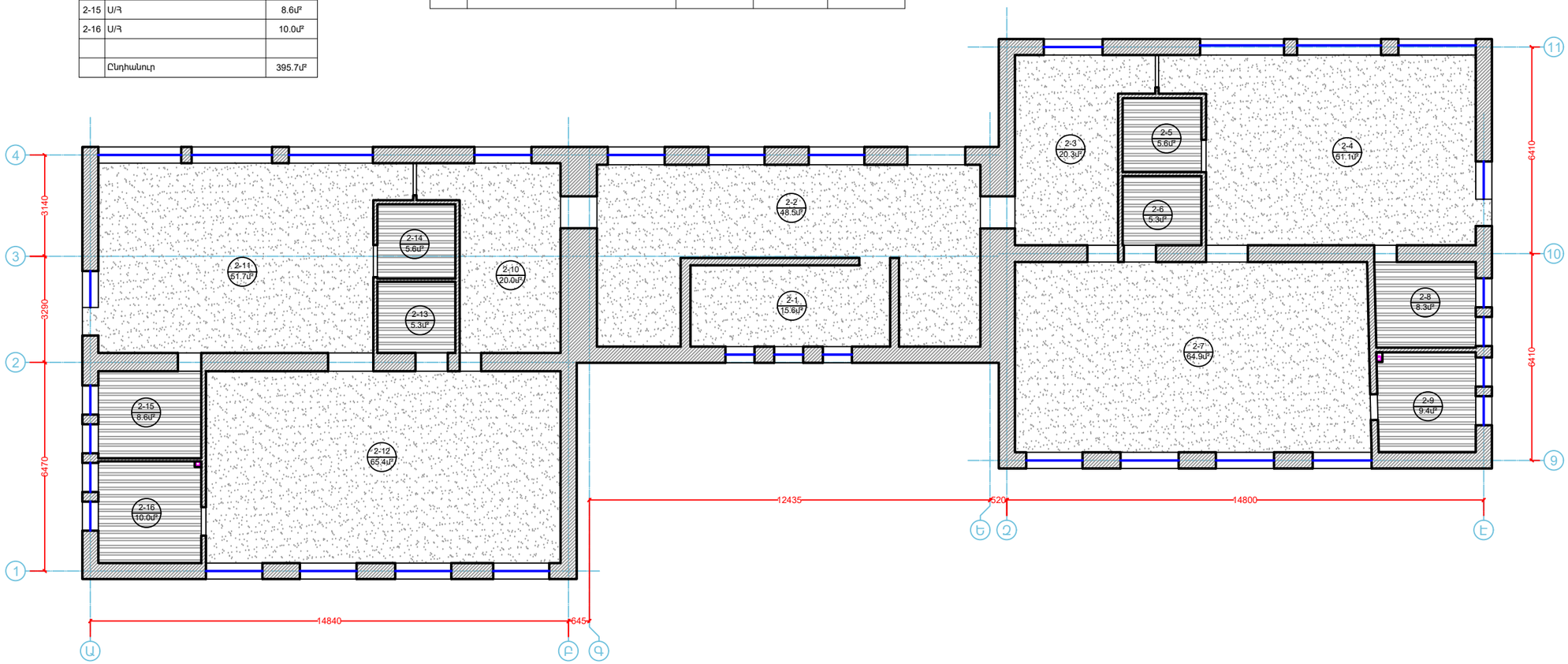

Տնօրեն	Հ. Գասպարյան		ՀՀ Գեղարքունիքի մարզի «Լճափի մանկապարտեզ» ՀՈԱԿ-ի շենքի հիմնանորոգման աշխատանքային նախագիծ			
Ճարտարապետ	Վ. Հովակիմյան		Առաստաղներ	ՓՈՒԼ	ԹԵՐԹ	ԹԵՐԹԵՐ
				ԱՆ	26	37
«ՈԵԳՈՒԼ» ՍՊԸ ԼԻՑԵՆԶԻԱ ՔՊԼ17082			ԱՇԽԱՏԱՆՔԱՅԻՆ ԳԾԱԳՐԵՐ			

Դռներ և պատուհաններ - առաջին հարկ

Մ 1:150

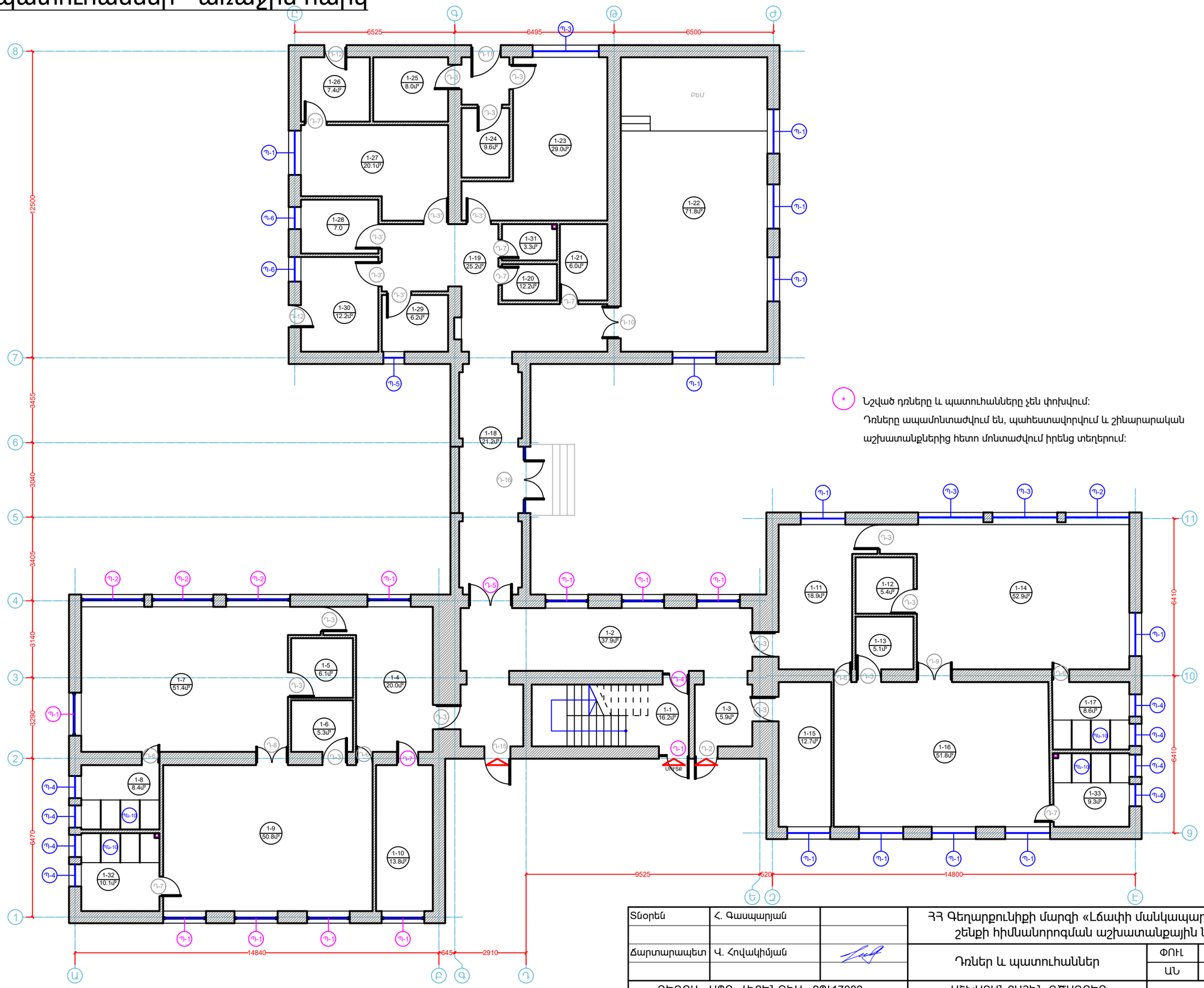

* Նշված դռները և պատուհանները չեն փոխվում:
Դռները ապամոնտաժվում են, պահեստավորվում և շինարարական աշխատանքներից հետո մոնտաժվում իրենց տեղերում:

Տնօրեն	Հ. Գասպարյան		ՀՀ Գեղարքունիքի մարզի «Լճափի մանկապարտեզ» ՀՈԱԿ-ի շենքի հիմնանորոգման աշխատանքային նախագիծ			
Ճարտարապետ	Վ. Հովակիմյան		Դռներ և պատուհաններ	ՓՈՒԼ	ԹԵՐԹ	ԹԵՐԹԵՐ
				ԱՆ	27	37
«ՌԵԳՈՒԼ» ՍՊԸ ԼԻՑԵՆԶԻԱ ՔՊԼ17082			ԱՇԽԱՏԱՆՔԱՅԻՆ ԳԾԱԳՐԵՐ			

Դռներ և պատուհաններ - երկրորդ հարկ

Մ 1:150

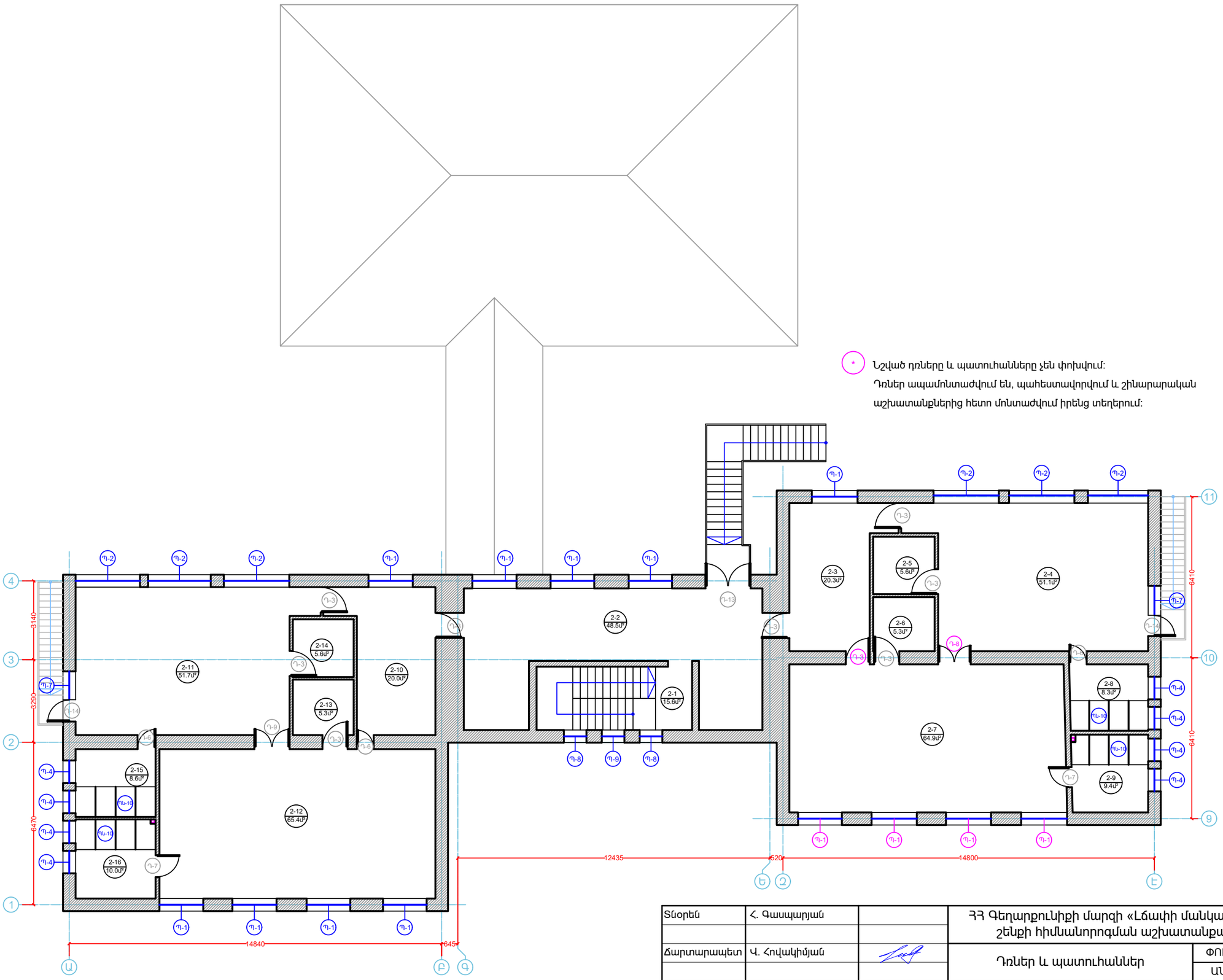

* Նշված դռները և պատուհանները չեն փոխվում:
Դռներ ապամոնտաժվում են, պահեստավորվում և շինարարական աշխատանքներից հետո մոնտաժվում իրենց տեղերում:

Տնօրեն	Հ. Գասպարյան		ՀՀ Գեղարքունիքի մարզի «Լճափի մանկապարտեզ» ՀՈԱԿ-ի շենքի հիմնանորոգման աշխատանքային նախագիծ			
Ճարտարապետ	Վ. Հովակիմյան		Դռներ և պատուհաններ	ՓՈՒԼ	ԹԵՐԹ	ԹԵՐԹԵՐ
				ԱՆ	28	37
«ՈԵԳՈՒԼ» ՍՊԸ ԼԻՑԵՆԶԻԱ ՔՊԼ17082			ԱՇԽԱՏԱՆՔԱՅԻՆ ԳԾԱԳՐԵՐ			

Դռների մասնագիր

Մ 1:50

	ԴՌՆԵՐԻ ԾԱՎԱԼԱԹԵՐԹ					
№	ՍԵՆՅԱԿ	ԱՆՎԱՆՈՒՄ	ԼԱՅՆՈՒԹ / մմ	ԲԱՐՁՐ. / մմ	ՔԱՆԱԿ / հատ	ՄԱԿԵՐԵՍ / մ²
Դ-1	1-1	Այլումինե արտաքին դուռ (երկփեղկ)	1250	2300		
Դ-2	1-3	Այլումինե արտաքին դուռ (երկփեղկ)	950	2300	1	2.2
Դ-3	1-2 / 1-11 1-3 / 1-15 1-2 / 1-4 1-4 / 1-7 1-7 / 1-5 1-11 / 1-14 1-12 / 1-14 1-13 / 1-16 1-23 / 1-24 1-24 1-24 / 1-25 2-2 / 2-3 2-3 / 2-4 2-4 / 2-5 2-6 / 2-7 2-2 / 2-10 2-10 / 2-11 2-11 / 2-14 2-12 / 2-13	ՄԴՖ-ից միջսենյակային դուռ (երկփեղկ)	1000	2100	19	39.9
Դ-3'	1-19 / 1-23 1-19 / 2-27 1-19 / 1-28 1-19 / 1-29 1-19 / 1-30	ՄԴՖ-ից միջսենյակային դուռ, ապակե փաթեթով	1000	2100	5	10.5
Դ-4	1-1 / 1-2	Մ/պլաստե արտաքին դուռ (երկփեղկ)	1100	2500		
Դ-5	1-2 / 1-18	Մ/պլաստե արտաքին դուռ (երկփեղկ)	1760	2500		
Դ-6	1-4 / 1-9 1-7 / 1-8 1-11 / 1-16 1-14 / 1-17 2-4 / 2-8 2-10 / 2-12 2-11 / 2-15	Մ/պլաստե միջսենյակային դուռ	700	2100	7	10.3
Դ-7	1-9 / 1-32 1-16 / 1-33 1-19 / 1-20 1-19 / 1-21 1-19 / 1-31 1-26 / 1-27 2-9 / 2-7 2-12 / 2-16	Մ/պլաստե միջսենյակային դուռ	800	2100	8	13.4
Դ-8	1-7 / 1-9	Մ/պլաստե միջսենյակային դուռ, ապակե փաթեթով (երկփեղկ)	1300	2100	1	2.7
Դ-9	1-14 / 1-16 2-11 / 2-12	Մ/պլաստե միջսենյակային դուռ, ապակե փաթեթով (երկփեղկ)	1400	2100	2	5.9
Դ-10	1-19 / 1-22	Մ/պլաստե միջսենյակային դուռ, ապակե փաթեթով (երկփեղկ)	1300	2100	1	2.7
Դ-11	1-24	Այլումինե արտաքին դուռ (երկփեղկ)	1200	2100	1	2.5
Դ-12	1-26 1-28 1-30	Այլումինե արտաքին դուռ, ապակե փաթեթով	900	2100	3	5.7
Դ-13	2-2	Այլումինե արտաքին դուռ, ապակե փաթեթով (երկփեղկ)	1800	2700	1	4.9
Դ-14	2-4 2-11	Այլումինե արտաքին դուռ, ապակե փաթեթով	900	2700	2	4.9
Դ-15	1-2	Այլումինե արտաքին դուռ	1100	2300	1	2.5
Դ-16	1-2	Այլումինե արտաքին դուռ, ապակե փաթեթով (երկփեղկ)	2700	2200	1	5.9
		Ընդհանուր			53	

* Բացվացքների վերջնական չափերը վերցնել դռների ապամոնտաժումից հետո

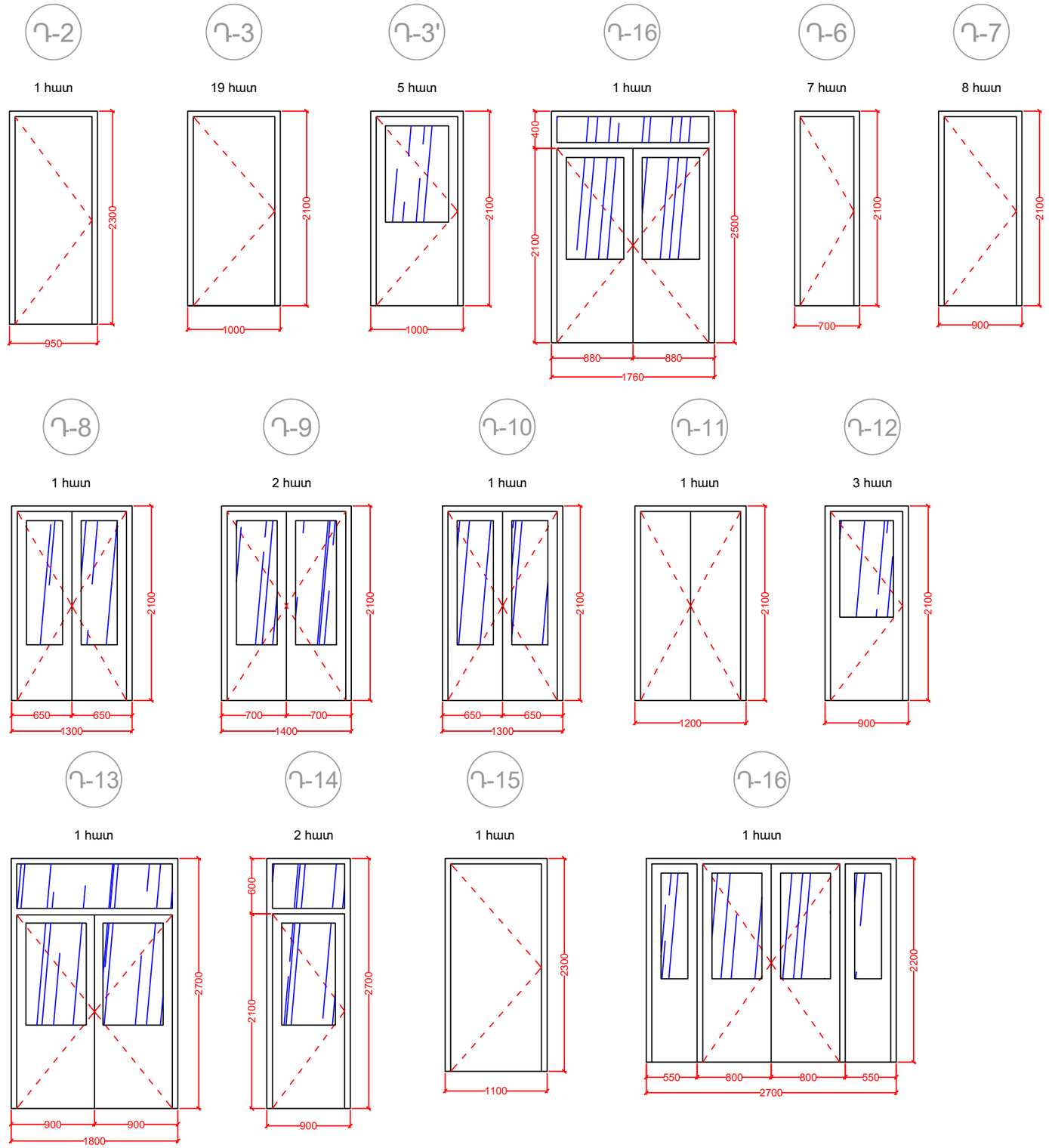

Տնօրեն	Հ. Գասպարյան		ՀՀ Գեղարքունիքի մարզի «Լճափի մանկապարտեզ» ՀՈԱԿ-ի շենքի հիմնանորոգման աշխատանքային նախագիծ		
Ճարտարապետ	Վ. Հովակիմյան		Դռների մասնագիր	ՓՈՒԼ	ԹԵՐԹ	ԹԵՐԹԵՐ
				ԱՆ	29	37
«ՌԵԳՈՒԼ» ՍՊԸ ԼԻՑԵՆԶԻԱ ՔՊԼ17082			ԱՇԽԱՏԱՆՔԱՅԻՆ ԳԾԱԳՐԵՐ		

Պատուհանների մասնագիր

Մ 1:50

Պ-1

20 հատ

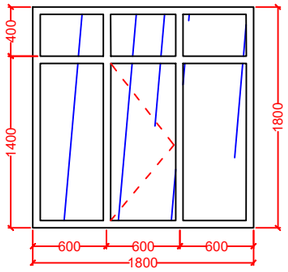

Պ-2

6 հատ

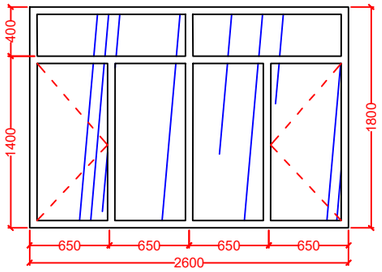

Պ-3

3 հատ

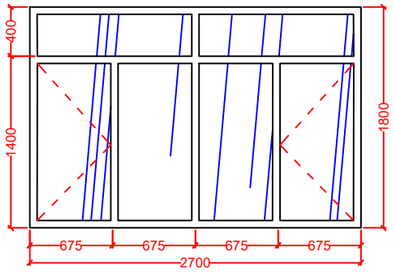

Պ-4

16 հատ

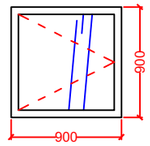

Պ-5

1 հատ

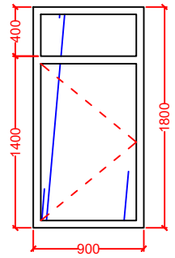

Պ-6

2 հատ

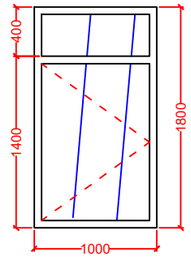

Պ-7

2 հատ

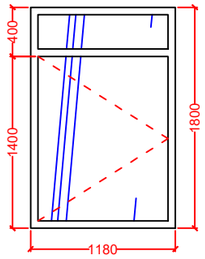

Պ-8

2 հատ

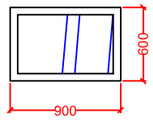

Պ-9

1 հատ

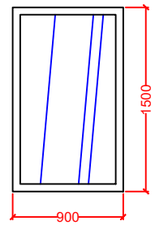

Պն-10

24 հատ

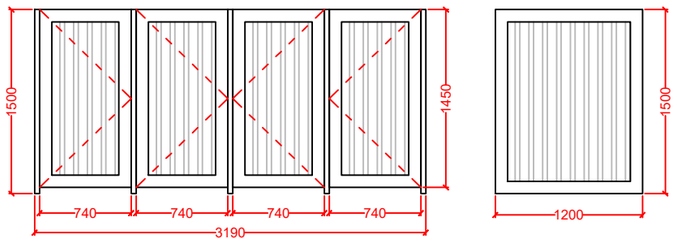

	ՊԱՏՈՒՀԱՆՆԵՐԻ ԾԱՎԱԼԱԹԵՐԹ							
№	ՍԵՆՅԱԿ	ԱՆՎԱՆՈՒՄ	ԼԱՅՆ. / մմ	ԲԱՐՁՐ. / մմ	ՔԱՆԱԿ / հատ	ՄԱԿԵՐԵՍ / մ²	ԲԱՑՎՈՂ ՄԱՍ / մ²	ԽՈՒԼ ՄԱՍ / մ²
Պ-1	1-11, 1-12, 1-14, 1-15, 1-16, 1-22, 1-27, 2-2, 2-3, 2-10, 2-12	Պատուհան - Մետաղապլաստե, բլոկով, սպիտակ, 60մմ հաստ., ապակեփաթեթով 4+4մմ հայկական պրոֆիլ, բացվող	1800	1800	20	64.8	16.8	48.0
Պ-2	1-7, 1-14, 2-4, 2-11	Պատուհան - Մետաղապլաստե, բլոկով, սպիտակ, 60մմ հաստ., ապակեփաթեթով 4+4մմ հայկական պրոֆիլ, բացվող	2600	1800	6	28.1	10.9	17.5
Պ-3	1-14, 1-23	Պատուհան - Մետաղապլաստե, բլոկով, սպիտակ, 60մմ հաստ., ապակեփաթեթով 4+4մմ հայկական պրոֆիլ, բացվող	2700	1800	3	14.6	5.7	8.9
Պ-4	1-8, 1-16, 1-17, 2-16, 2-17, 2-23, 2-24	Պատուհան - Մետաղապլաստե, բլոկով, սպիտակ, 60մմ հաստ., ապակեփաթեթով 4+4մմ հայկական պրոֆիլ, բացվող	900	900	16	13.0	13.0	
Պ-5	1-29	Պատուհան - Մետաղապլաստե, բլոկով, սպիտակ, 60մմ հաստ., ապակեփաթեթով 4+4մմ հայկական պրոֆիլ, բացվող	900	1800	1	1.6	1.6	
Պ-6	1-28, 1-30	Պատուհան - Մետաղապլաստե, բլոկով, սպիտակ, 60մմ հաստ., ապակեփաթեթով 4+4մմ հայկական պրոֆիլ, բացվող	1000	1800	2	3.6	1.8	
Պ-7	2-4, 2-11	Պատուհան - Մետաղապլաստե, բլոկով, սպիտակ, 60մմ հաստ., ապակեփաթեթով 4+4մմ հայկական պրոֆիլ, բացվող	1180	1800	2	4.2	4.2	
Պ-8	2-1	Պատուհան - Մետաղապլաստե, բլոկով, սպիտակ, 60մմ հաստ., ապակեփաթեթով 4+4մմ հայկական պրոֆիլ, չբացվող	900	600	2	1.1		1.1
Պ-9	2-1	Պատուհան - Մետաղապլաստե, բլոկով, սպիտակ, 60մմ հաստ., ապակեփաթեթով 4+4մմ հայկական պրոֆիլ, չբացվող	900	1500	1	1.4		1.4
Պն-10	1-8, 1-32, 1-17, 1-33 2-8, 2-9, 2-15, 2-16	Մետաղապլաստե խուլ պանել	1200	1500	24	43.2		
Պն-10	1-8, 1-32, 1-17, 1-33 2-8, 2-9, 2-15, 2-16	Մետաղապլաստե դուռ	740	1450	24	25.8		
		Ընդհանուր			53	132.3	54.0	76.9

* Բացվացքների վերջնական չափերը վերցնել պատուհանների ապամոնտաժումից հետո

Տնօրեն	Հ. Գասպարյան		ՀՀ Գեղարքունիքի մարզի «Լճափի մանկապարտեզ» ՀՈԱԿ-ի շենքի հիմնանորոգման աշխատանքային նախագիծ			
Ճարտարապետ	Կ. Հովակիմյան		Պատուհանների մասնագիր	ՓՈՒԼ	ԹԵՐԹ	ԹԵՐԹԵՐ
				ԱՆ	30	37
«ՈԵԳՈՒԼ» ՍՊԸ ԼԻՑԵՆԶԻԱ ՔՊԼ17082			ԱՇԽԱՏԱՆՔԱՅԻՆ ԳԾԱԳՐԵՐ			

Կանգնակների և հենագերանների հատակագիծ

Մ 1:150

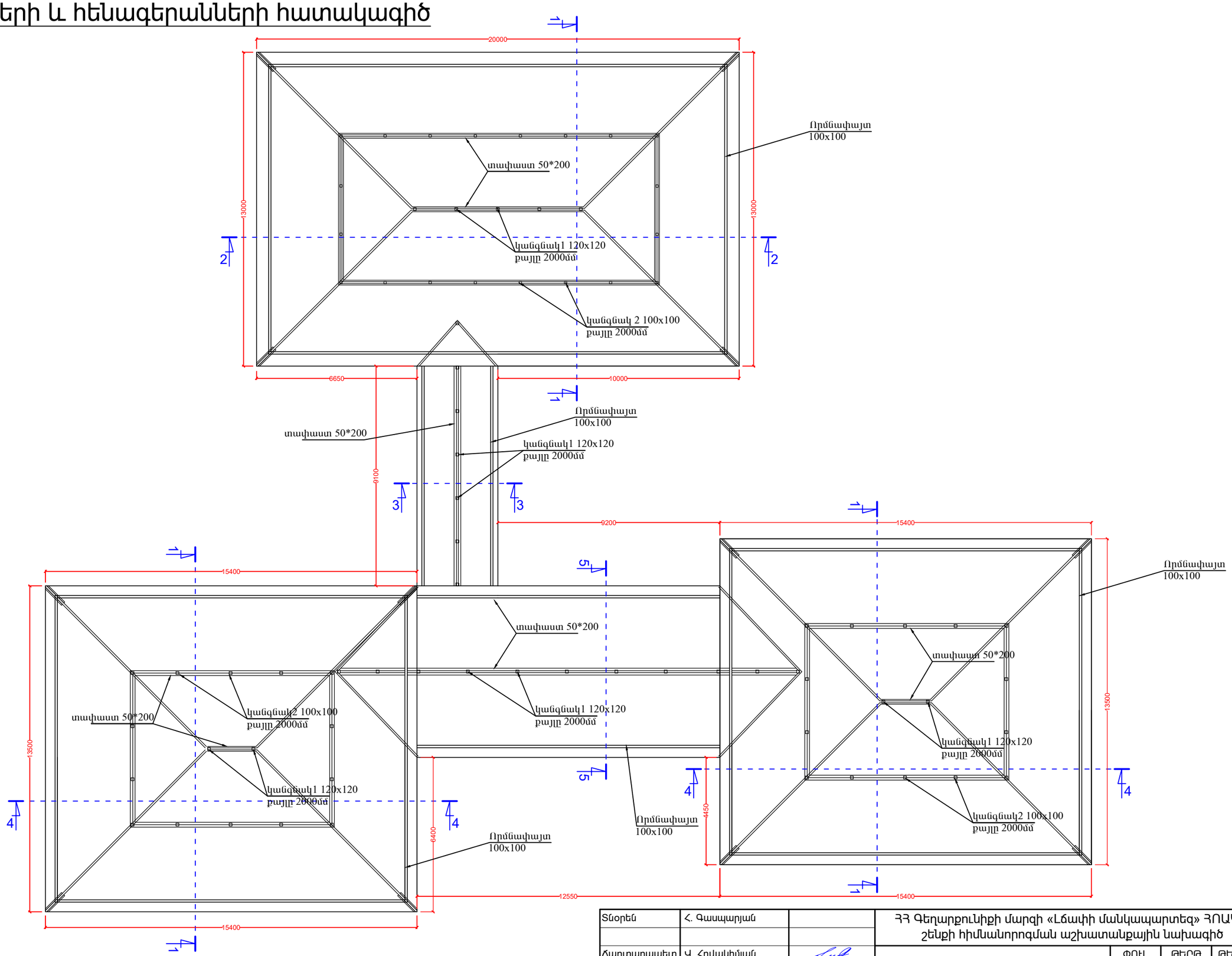

Տնօրեն	Հ. Գասպարյան		ՀՀ Գեղարքունիքի մարզի «Լճափի մանկապարտեզ» ՀՈԱԿ-ի շենքի հիմնանորոգման աշխատանքային նախագիծ			
Ճարտարապետ	Վ. Հովակիմյան		Տանիքի հատակագիծ	ՓՈՒԼ	ԹԵՐԹ	ԹԵՐԹԵՐ
				ԱՆ	31	37
«ՌԵԳՈՒԼ» ՍՊԸ ԼԻՑԵՆԶԻԱ ՔՊԼ17082			ԱՇԽԱՏԱՆՔԱՅԻՆ ԳԾԱԳՐԵՐ			

Ծպեղների հատակագիծ

Մ 1:150

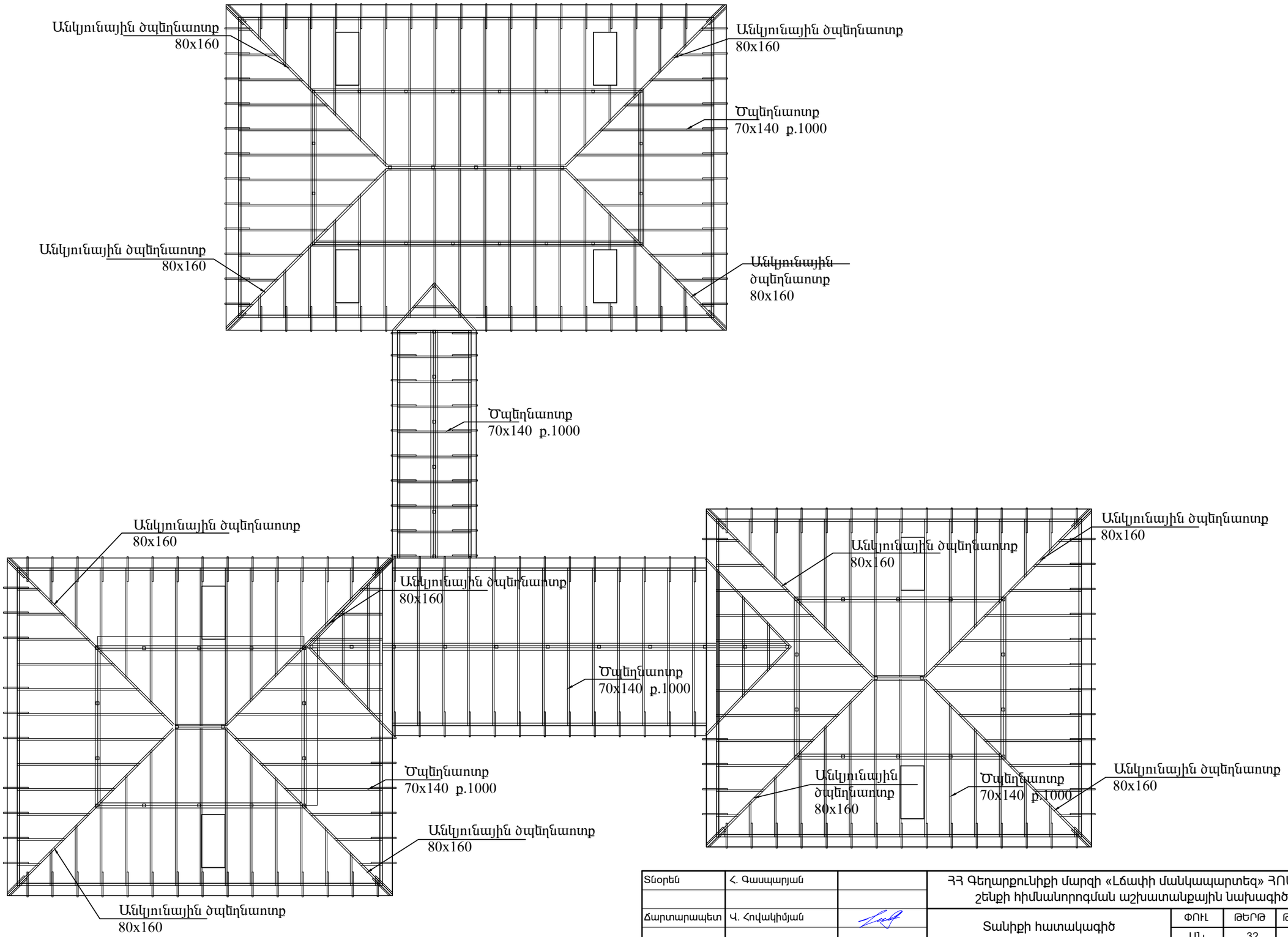

Տնօրեն	Հ. Գասպարյան		ՀՀ Գեղարքունիքի մարզի «Լճափի մանկապարտեզ» ՀՈԱԿ-ի շենքի հիմնանորոգման աշխատանքային նախագիծ			
Ճարտարապետ	Վ. Հովակիմյան		Տանիքի հատակագիծ	ՓՈՒԼ	ԹԵՐԹ	ԹԵՐԹԵՐ
				ԱՆ	32	37
«ՌԵԳՈՒԼ» ՍՊԸ ԼԻՑԵՆԶԻԱ ՔՊԼ17082			ԱՇԽԱՏԱՆՔԱՅԻՆ ԳԾԱԳՐԵՐ			

Կավարամածի հատակագիծ

Մ 1:150

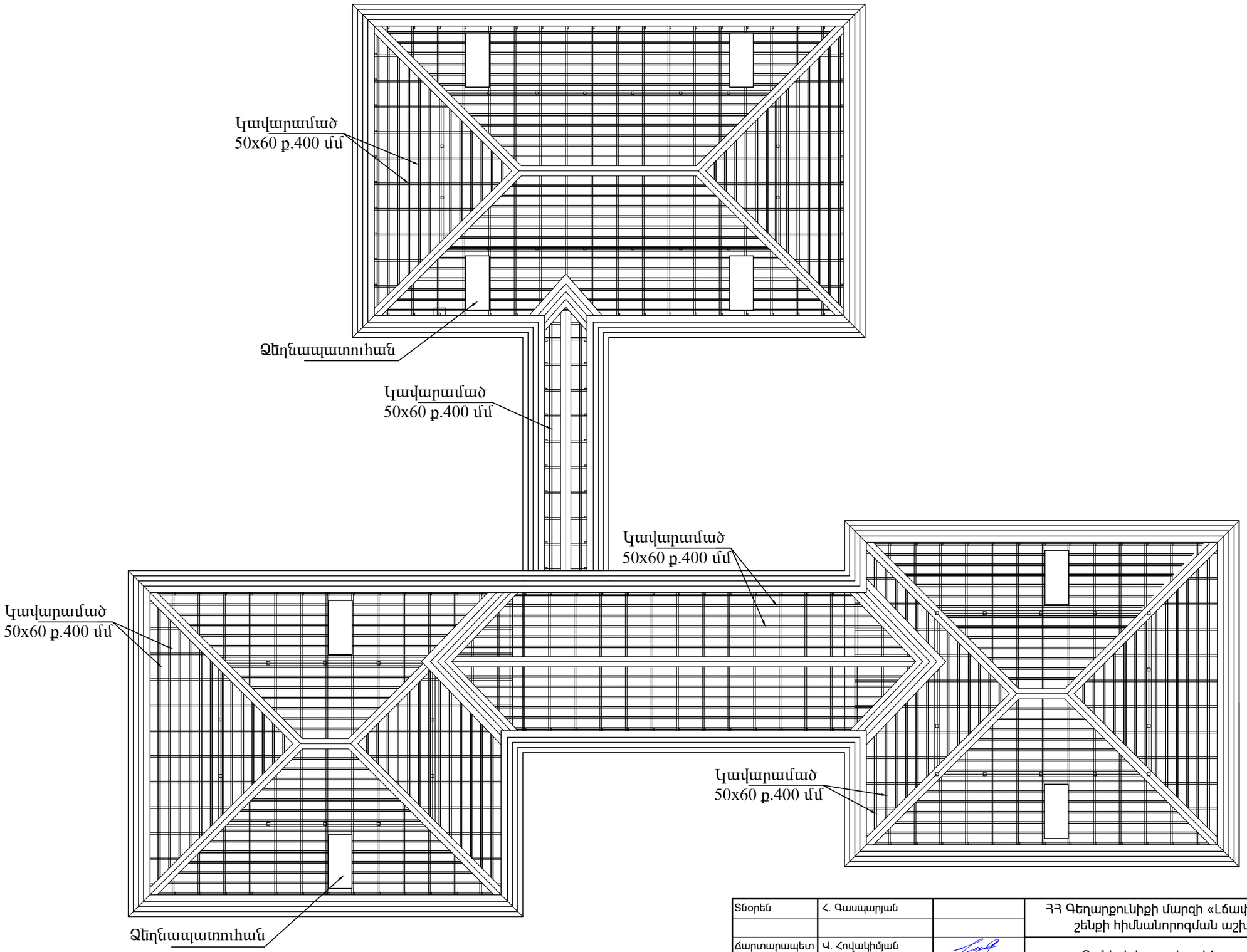

Տնօրեն	Հ. Գասպարյան		ՀՀ Գեղարքունիքի մարզի «Լճափի մանկապարտեզ» ՀՈԱԿ-ի շենքի հիմնանորոգման աշխատանքային նախագիծ			
Ճարտարապետ	Վ. Հովակիմյան		Տանիքի հատակագիծ	ՓՈՒԼ	ԹԵՐԹ	ԹԵՐԹԵՐ
				ԱՆ	33	37
«ՈԵԳՈՒԼ» ՍՊԸ ԼԻՑԵՆԶԻԱ ՔՊԼ17082			ԱՇԽԱՏԱՆՔԱՅԻՆ ԳԾԱԳՐԵՐ			

Տանիքի ջրահեռացման հատակագիծ

Մ 1:150

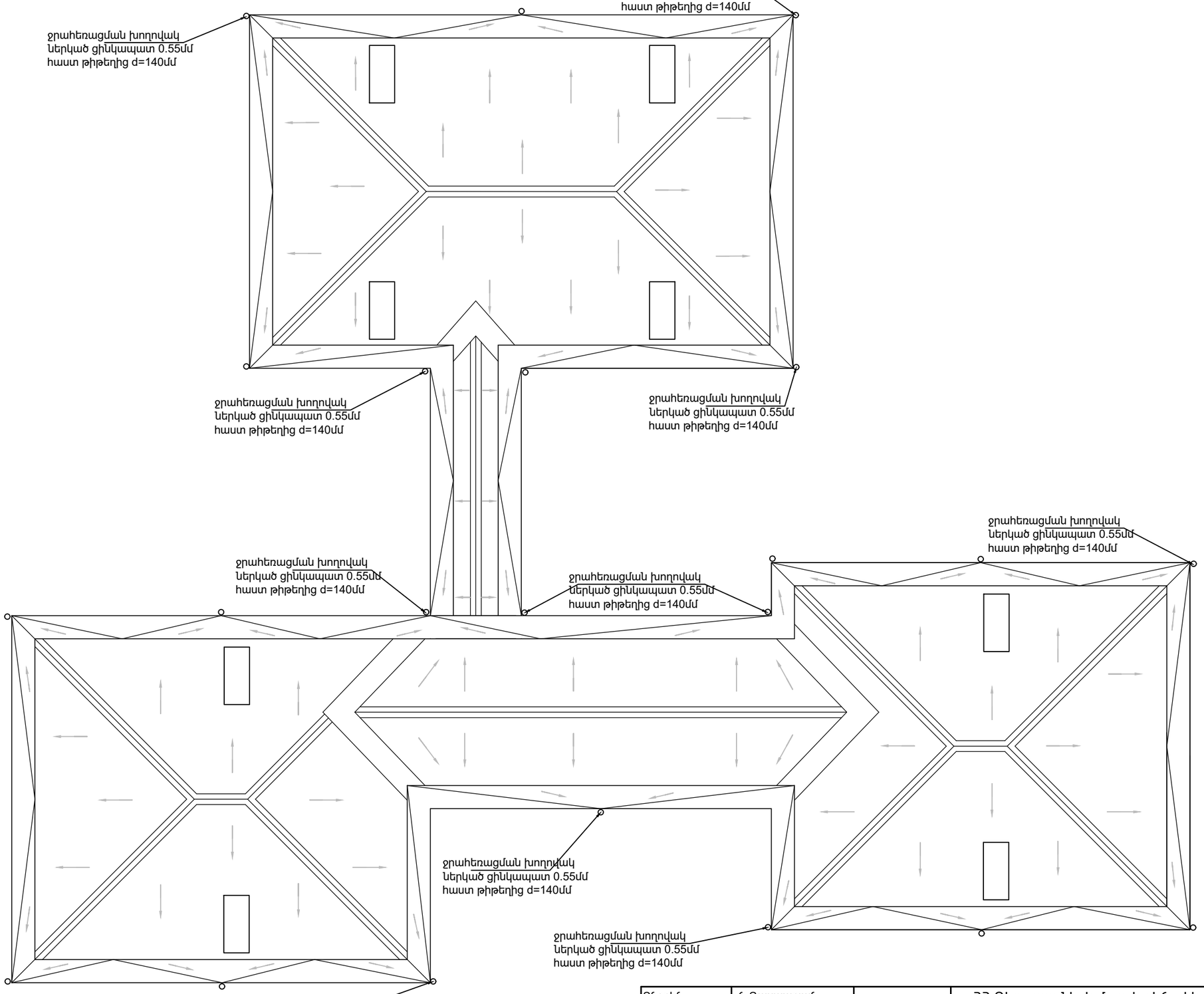

Տնօրեն	Հ. Գասպարյան		ՀՀ Գեղարքունիքի մարզի «Լճափի մանկապարտեզ» ՀՈԱԿ-ի շենքի հիմնանորոգման աշխատանքային նախագիծ			
Ճարտարապետ	Վ. Հովակիմյան		Տանիքի հատակագիծ	ՓՈՒԼ	ԹԵՐԹ	ԹԵՐԹԵՐ
				ԱՆ	34	37
«ՌԵԳՈՒԼ» ՍՊԸ ԼԻՑԵՆԶԻԱ ՔՊԼ17082			ԱՇԽԱՏԱՆՔԱՅԻՆ ԳԾԱԳՐԵՐ			

Տանիքի կտրվածք 1-1

Մ 1:50

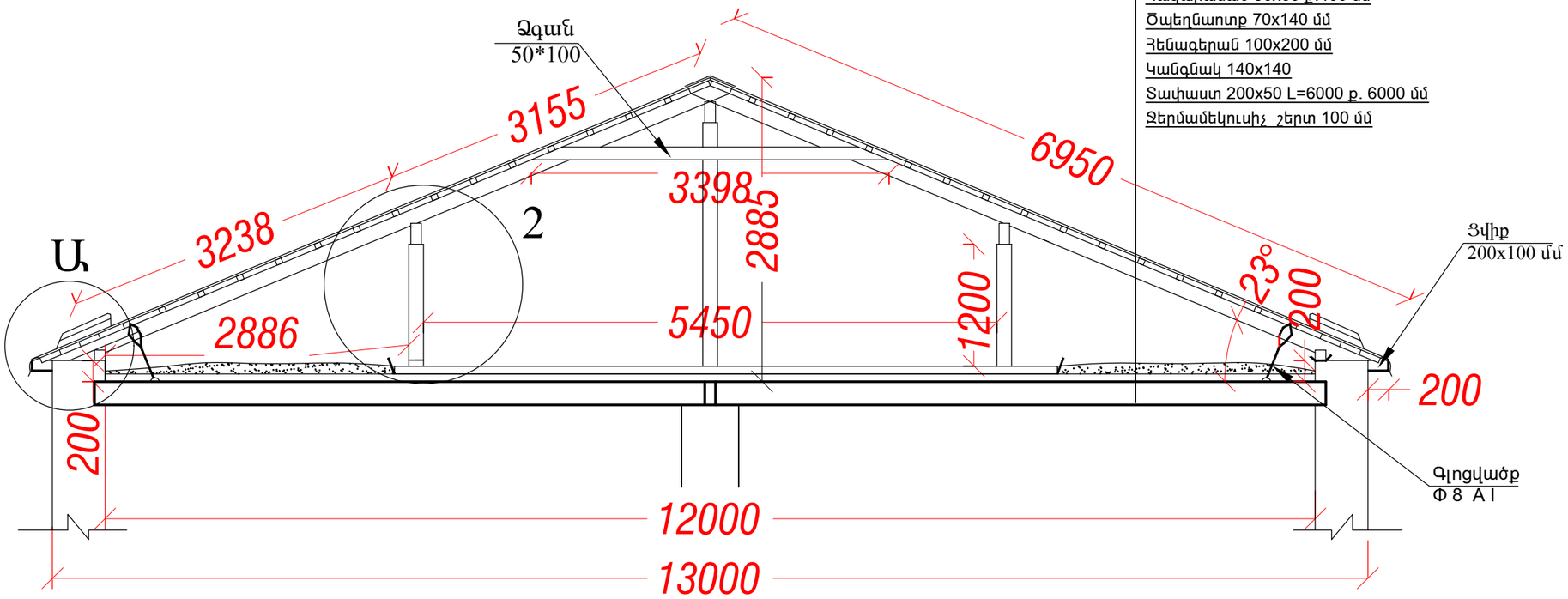

Հատված - 2

Մ 1:25

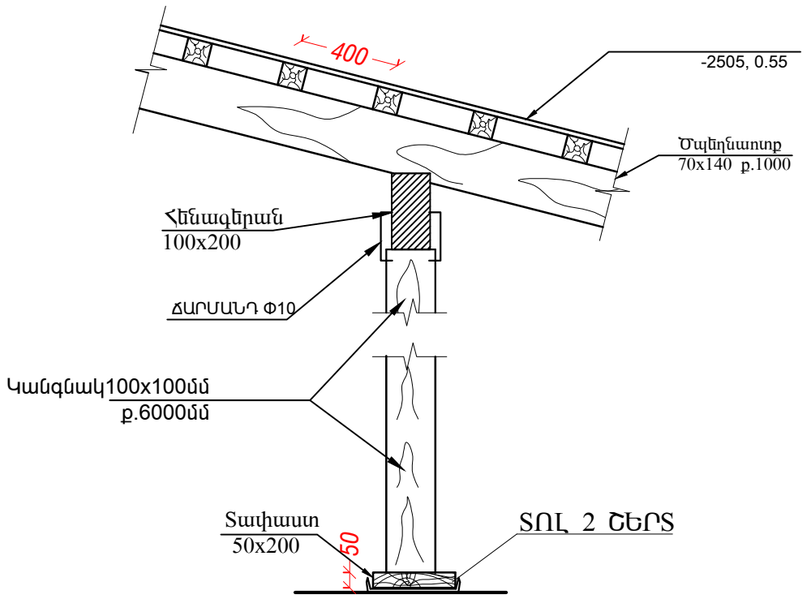

Հատված - Ա

Մ 1:25

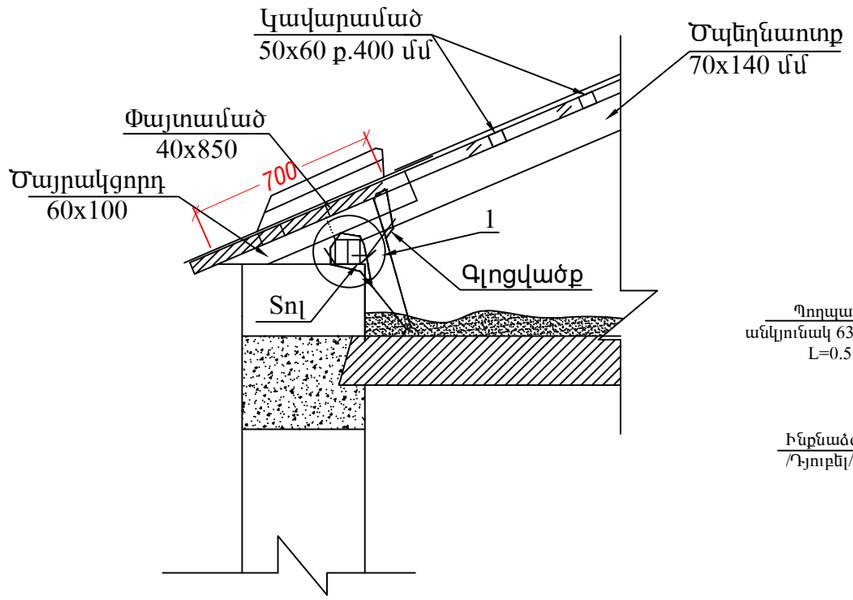

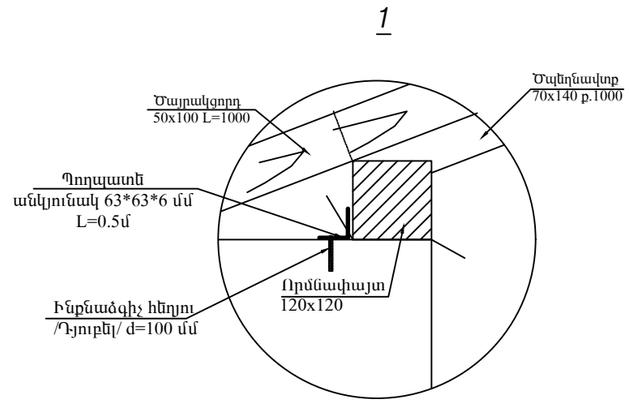

Տնօրեն	Հ. Գասպարյան		ՀՀ Գեղարքունիքի մարզի ,Լճափի մանկապարտեզ ՀՈԱԿ-ի շենքի հիմնանորոգման աշխատանքային նախագիծ			
Ճարտարապետ	Վ. Հովակիմյան		Տանիքի հատակագիծ, կտրվածք, հանգույցներ	ՓՈՒԼ	ԹԵՐԹ	ԹԵՐԹԵՐ
				ԱՆ	35	37
«ՌԵԳՈՒԼ» ՍՊԸ ԼԻՑԵՆԶԻԱ ՔՊԼ17082			ԱՇԽԱՏԱՆՔԱՅԻՆ ԳԾԱԳՐԵՐ			

Տանիքի կտրվածք 2-2

Մ 1:75

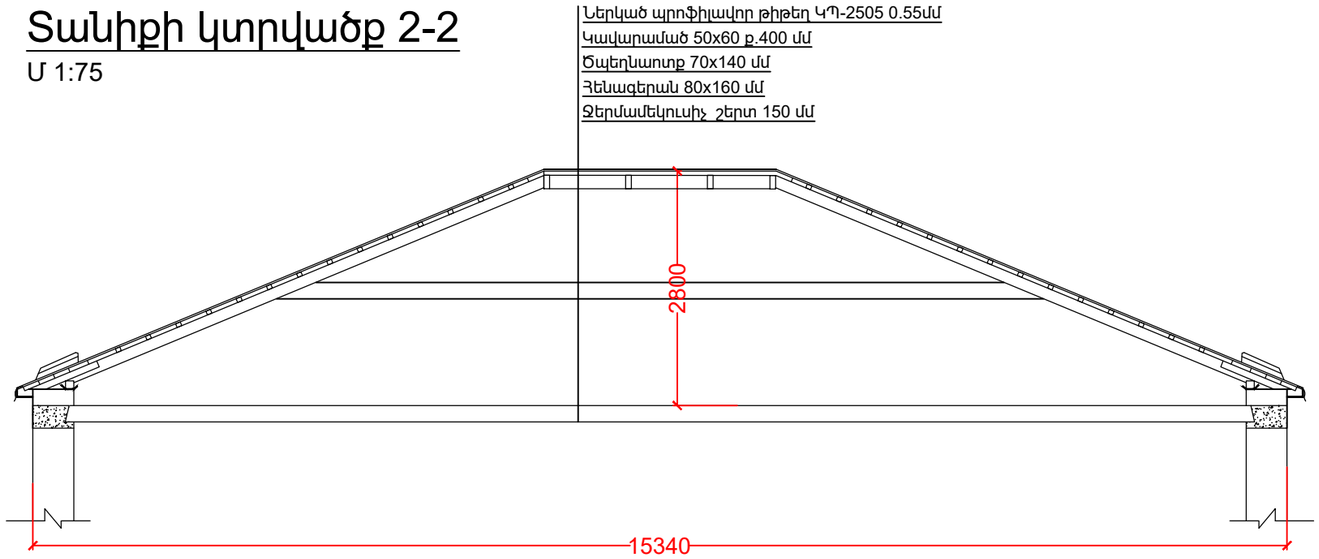

Տանիքի կտրվածք 5-5

Մ 1:75

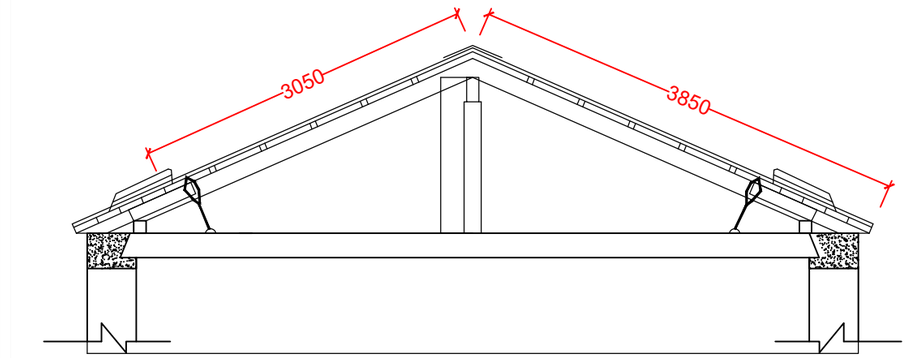

Տանիքի կտրվածք 4-4

Մ 1:75

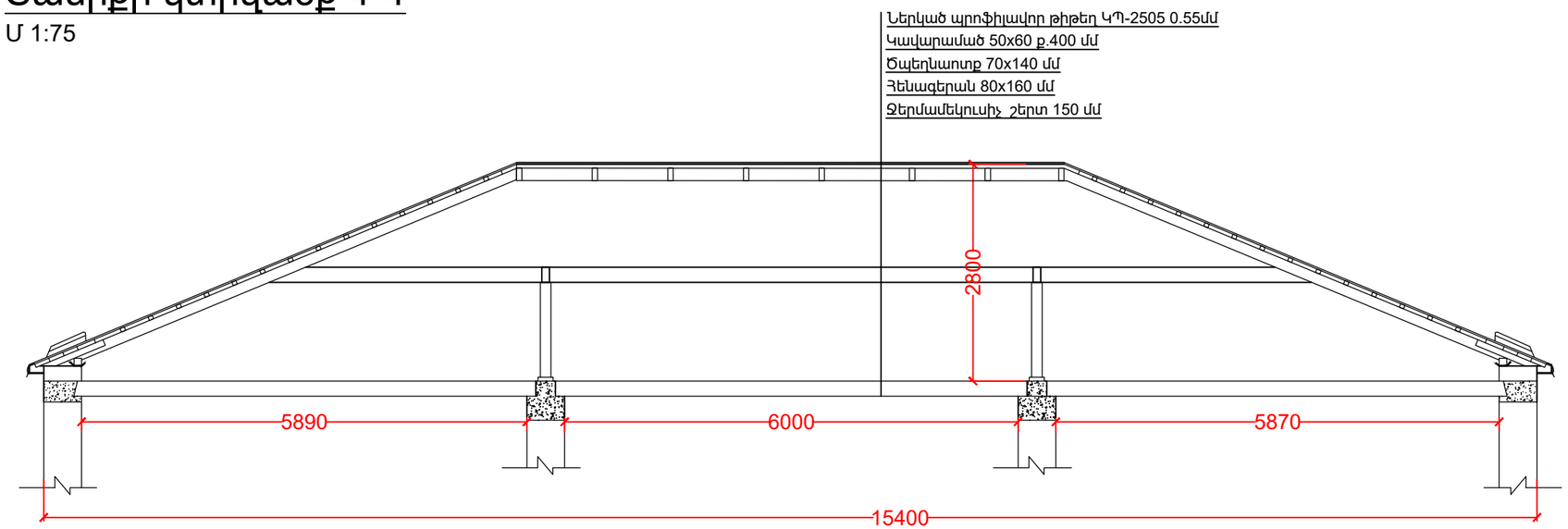

Տնօրեն	Հ. Գասպարյան		ՀՀ Գեղարքունիքի մարզի «Լճափի մանկապարտեզ» ՀՈԱԿ-ի շենքի հիմնանորոգման աշխատանքային նախագիծ		
Ճարտարապետ	Վ. Հովակիմյան		Տանիքի հատակագիծ, կտրվածքներ	ՓՈՒԼ	ԹԵՐԹ	ԹԵՐԹԵՐ
				ԱՆ	36	37
«ՌԵԳՈՒԼ» ՍՊԸ ԼԻՑԵՆԶԻԱ ՔՊԼ17082			ԱՇԽԱՏԱՆՔԱՅԻՆ ԳԾԱԳՐԵՐ		

Տանիքի հանգույցներ

ՀՈՍԱՆՈՑ

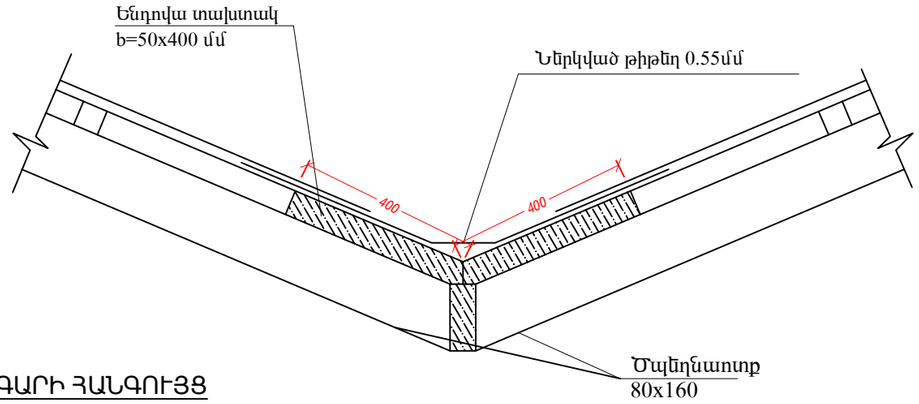

ՁԵՂՆԱՊԱՏՈՒՀԱՆԻ ՀԱՏՈՒՅԹ

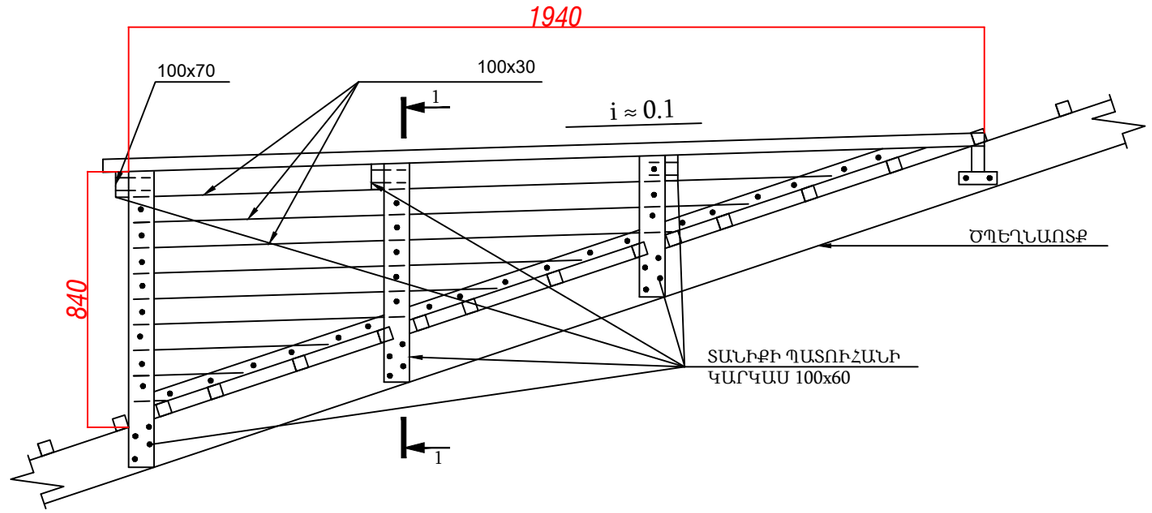

ՏԱՆԻՔԻ ՁԱԳԱՐԻ ՀԱՆԳՈՒՅՑ

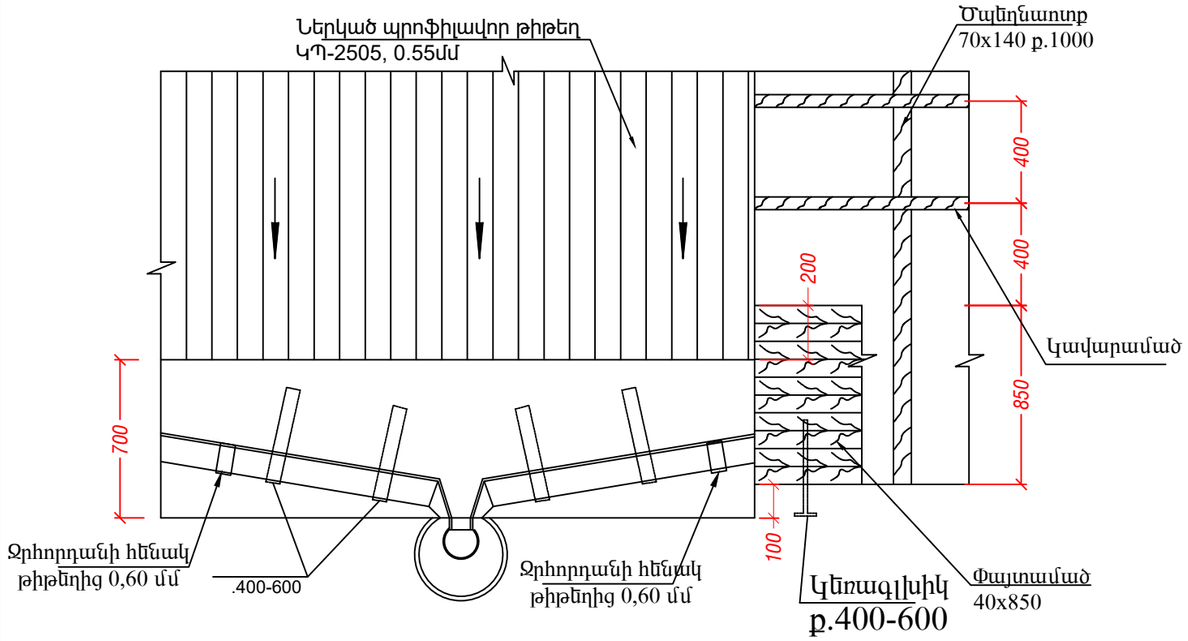

ՏԱՆԻՔԻ ՊԱՏՈՒՀԱՆԻ ՏԵՍՔԸ ԴԻՄԱՑԻՑ

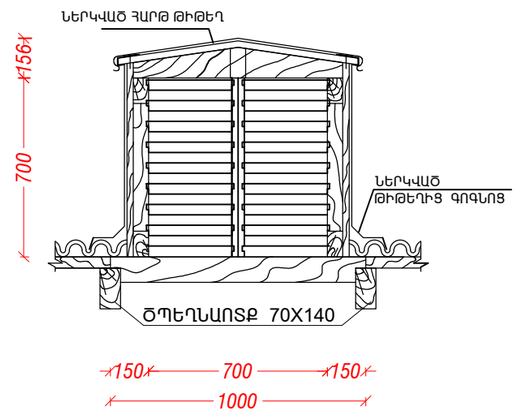

ՏԱՆԻՔԻ ՊԱՏՈՒՀԱՆԻ ԿՏՐՎԱԾՔ

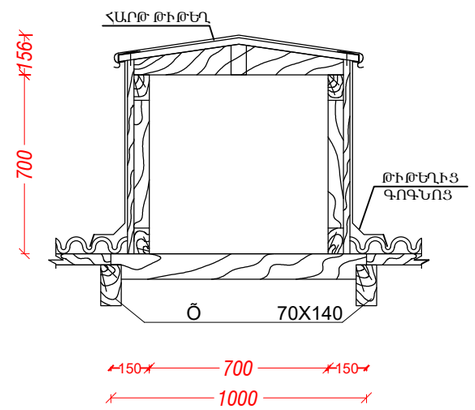

ՇԵՐՏԱՓԵՂԿԻ ՀԱՏՈՒՅԹ

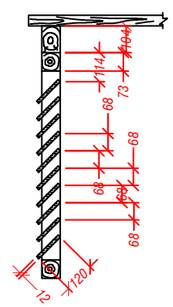

Ջրհորդանի հենակ ներկված թիթեղից 0,60 մմ

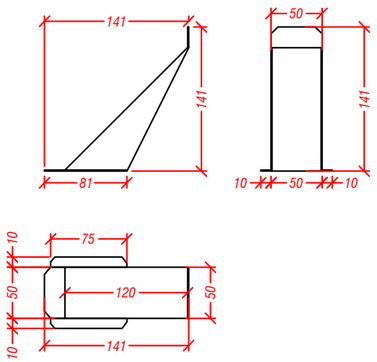

ԿԵՌԻԿ

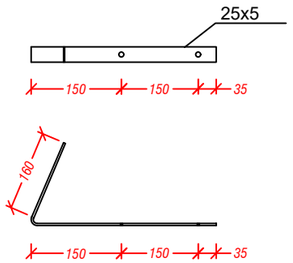

ՊՈՂՊԱՏԵ ԿԵՌԱԲԵՎԵՌ(« Ê´)

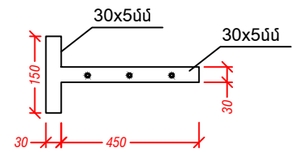

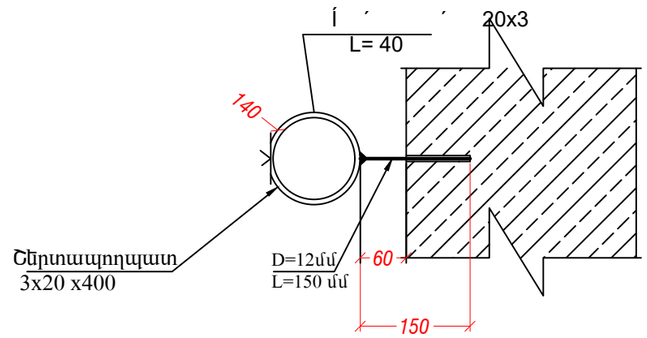

Տնօրեն	Հ. Գասպարյան		ՀՀ Գեղարքունիքի մարզի «Լճափի մանկապարտեզ» ՀՈԱԿ-ի շենքի հիմնանորոգման աշխատանքային նախագիծ		
Ճարտարապետ	Վ. Հովակիմյան		Տանիքի հանգույցներ	ՓՈՒԼ	ԹԵՐԹ	ԹԵՐԹԵՐ
				ԱՆ	37	37
«ՌԵԳՈՒԼ» ՍՊԸ ԼԻՑԵՆԶԻԱ ՔՊԼ17082			ԱՇԽԱՏԱՆՔԱՅԻՆ ԳԾԱԳՐԵՐ		

Վերելակ-առաջին հարկ

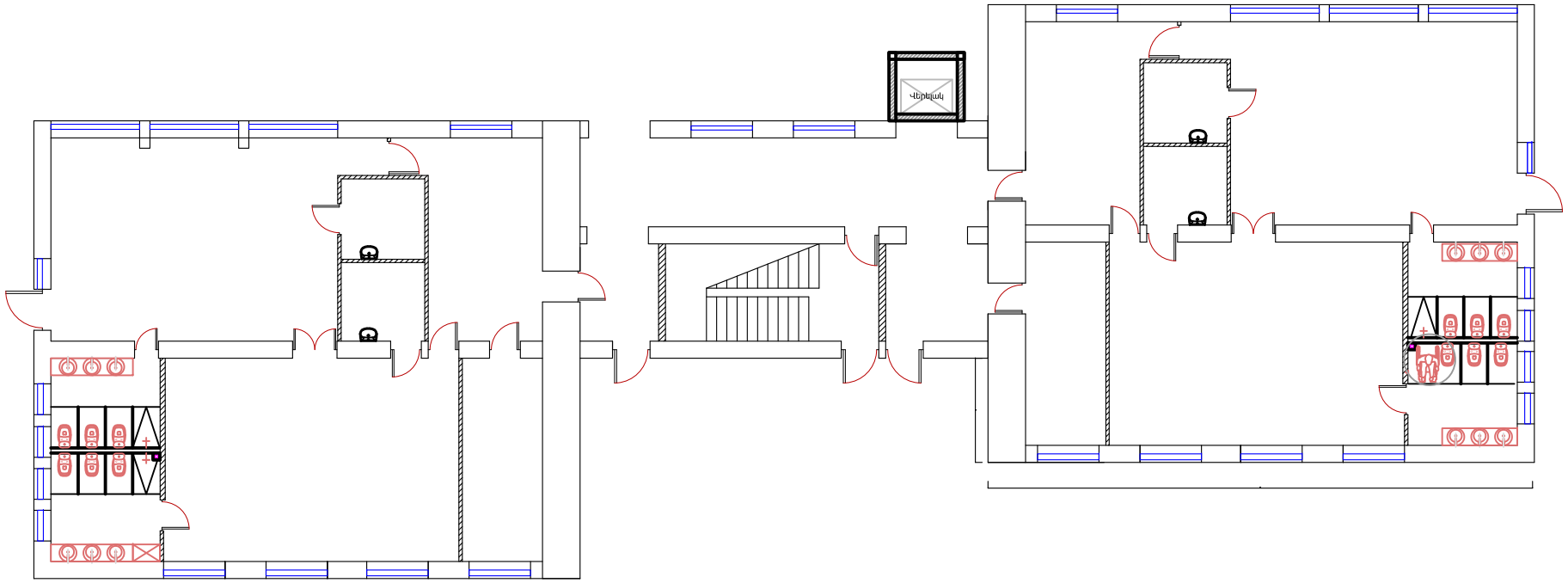

Վերելակ-երկրորդ հարկ

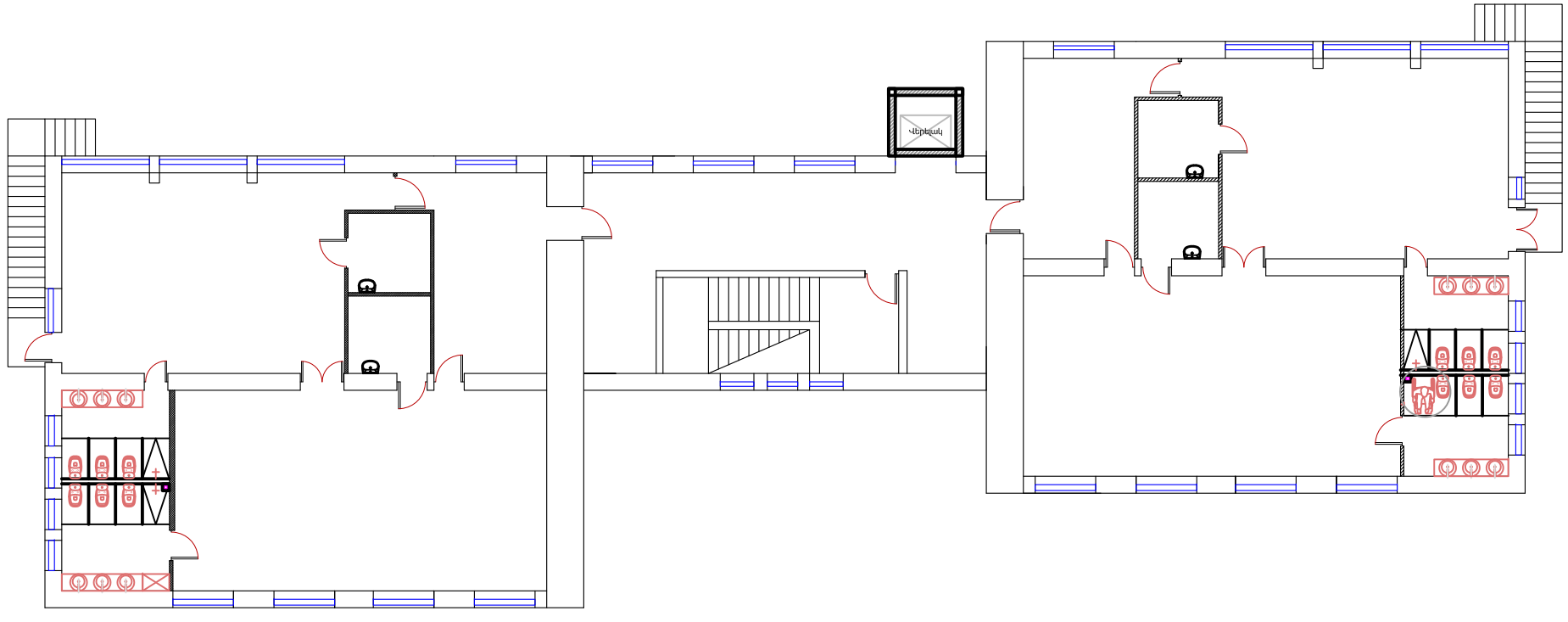

Վերելակ-VEARA EasyLift 4.0
(կամ նման պարամետրերով այլ արտադրության)

- ГОСТ -55555-2013
- Շարժումը -Ուղղաձիգ
- Տարողությունը -250կգ
- Արագությունը -0.02մ/վ
- Հարթակի շարժիչը -էլ. մեխանիկական
- Հարթակի գաբարիտային չափը -800x1250+50մմ
- Հարթակի արտաքին գաբարիտային չափը -1460+30x1470+50մմ
- Ջրից և փոշուց պաշտպանվածությունը -IP44
- Աշխատանքային ջերմաստիճանը -35-ից,+50

ՏՆՕՐԵՆ	Հ.ԳԱԱՍՊԱՐՅԱՆ		ՀՀ Գեղարքունիքի մարզի «Լճափի մանկապարտեզ» ՀՈԱԿ-ի շենքի հիմնանորոգման աշխատանքային նախագիծ			
ՆԱԽԱԳԾԵՑ	Մ.ԱՂԴԱԼՅԱՆ		Ճարտարապետաշինարարական մաս	Փուլ	Թերթ	Թերթեր
				ԱՆ	37-1	37
			Վերելակ	«ՌԵԳՈՒԼ» ՍՊԸ		